平成１７年度新人体育大会
平成１７年１０月１５～１７日
かきどまり庭球場

男子シングルス（1）

1 山中　直人（　海星　）
2 覚本　祐介（　島原　）
3 穐山　武明（　鎮西　）
4 原田　秀太（　西陵　）
5 冨田　尚史（　創成館　）
6 中川　裕貴（　大村工　）
7 瀧川　馨亮（　北陽台　）
8 下釜　拓也（　総附　）
9 美野田健司（　平戸　）
10 馬場　勇輔（　諫早　）
11 山崎　友之（　長崎南　）
12 宮﨑　龍一（　東翔　）
13 道上　聡裕（　上五島　）
14 佐々木　陵（　日大　）
15 小森康太郎（　大村　）
16 中坂　大地（　長崎工　）
17 小野伸太郎（　佐南　）
18 川地志　学（　青雲　）
19 檮木　陵太（　五島南　）
20 朝長　恭平（　佐高専　）
21 植山　裕章（　北陽台　）
22 北川　卓（　長崎東　）
23 原田　兼臣（　長崎工　）
24 福田　大輔（　大村工　）
25 山口　謙一（　島原農　）
26 佛田　章（　鎮西　）
27 大井手達哉（　佐北　）
28 松原　裕樹（　佐高専　）
29 柴田　佑樹（　海陽　）
30 小田　泰久（　東翔　）
31 小川　尚大（　諫早　）
32 坂本　大地（　長崎北　）
33 植田　恭平（　小浜　）
34 松尾　龍磨（　北陽台　）
35 中山　雄介（　上五島　）
36 大場　智仁（　島中央　）
37 三輪　涼太（　長南商　）
38 松本　正信（　島原　）
39 空閑陽一郎（　佐南　）
40 濱里　裕一（　五島南　）
41 榎田　成（　大村　）

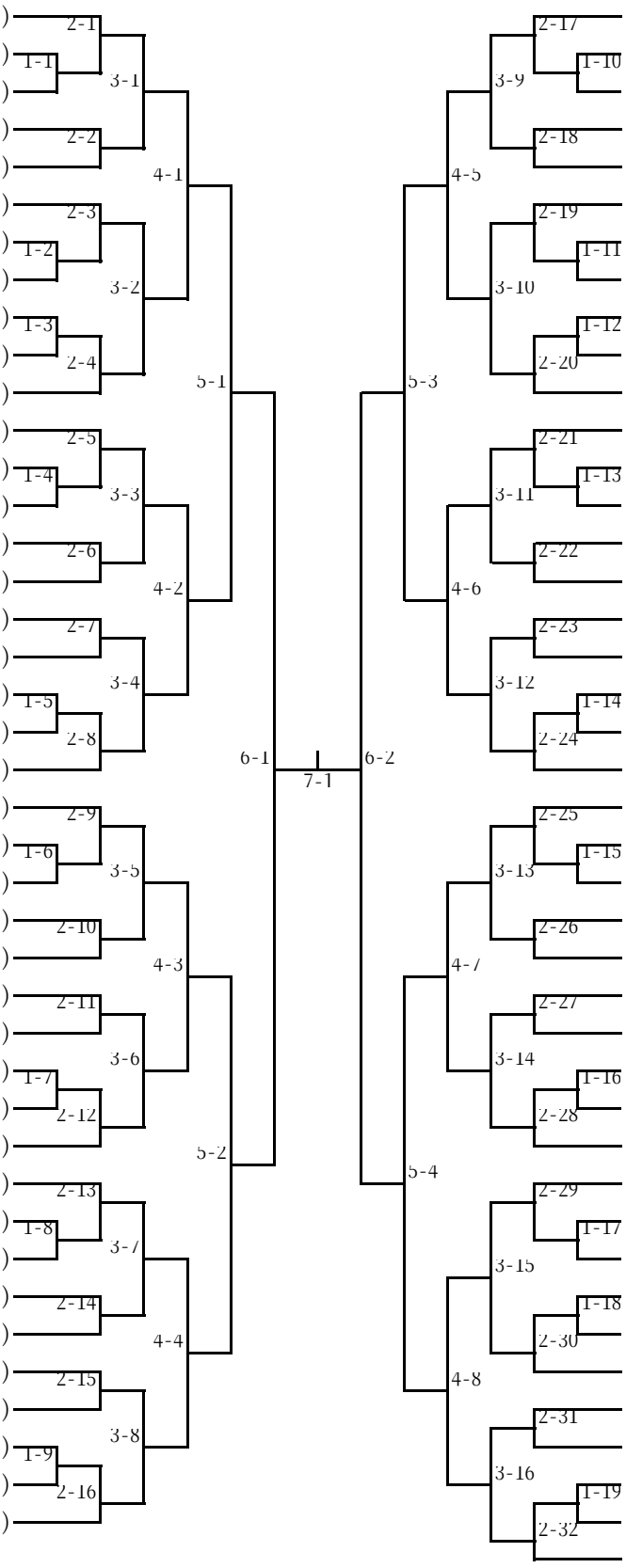

42 西岡　厚輔（　海星　）
43 山口　知浩（　諫早商　）
44 川村　優太（　北陽台　）
45 出口　将志（　五島南　）
46 松嶋裕太郎（　平戸　）
47 松尾　俊彦（　日大　）
48 前田　宗治（　総附　）
49 井上竜太郎（　小浜　）
50 佐藤　克成（　島中央　）
51 佐藤　仁哉（　島原　）
52 大塚　佳（　長崎工　）
53 増本紳太郎（　佐北　）
54 山﨑　隆史（　長南商　）
55 宮脇　龍一（　大村工　）
56 藤岡　雅寿（　佐南　）
57 井之前貴雄（　諫早　）
58 遠藤　翔太（　長崎北　）
59 武富　智（　西陵　）
60 平　時在（　長崎南　）
61 山下　裕介（　長崎東　）
62 田中　達仁（　青雲　）
63 池上　勇人（　長崎東　）
64 平野　圭祐（　日大　）
65 浦川　綾佑（　長崎工　）
66 本多　智一（　島中央　）
67 山下翔太郎（　総附　）
68 小柳　貴由（　西陵　）
69 森保　瑠太（　長崎南　）
70 権藤　駿（　海星　）
71 上野　匡信（　諫早　）
72 佐藤　玄樹（　小浜　）
73 岩村　庸平（　上五島　）
74 北島　裕章（　東翔　）
75 久保　道（　五島南　）
76 福島　翔太（　大村工　）
77 加藤　佑斗（　長崎北　）
78 山田　淳基（　島原農　）
79 出口　拓人（　海陽　）
80 松嶋福太郎（　平戸　）
81 林　楊恩（　青雲　）
82 原田　憲二（　諫早商　）
83 菅　祐一郎（　島原　）

平成１７年度新人体育大会
平成１７年１０月１５～１７日
かきどまり庭球場

男子シングルス (2)

84	原口　晴行	海星	
85	山口　拓郎	佐高専	
86	柿本　貴俊	佐北	
87	中村　亮太	島原	
88	針本　嵩之	五島南	
89	山下　真弘	海陽	
90	清水　貴裕	創成館	
91	永井　和麻	総附	
92	田中　龍二	青雲	
93	枡田　泰明	日大	
94	田代　龍一	諫早商	
95	朝里　大輔	大村工	
96	松元　賢治	長崎東	
97	塩田　悟	島原農	
98	辻丸　匠	東翔	
99	金澤　努	小浜	
100	徳永　宏幸	長南商	
101	木下　裕貴	諫早	
102	清水　健生	鎮西	
103	中村　栄二	島中央	
104	藤田　尚大	大村	
105	宮崎　一成	海星	
106	中田　雅也	佐高専	
107	内田　義昭	島原農	
108	野口　拓也	長崎北	
109	米本　智朗	東翔	
110	山口　裕貴	五島南	
111	田村　知史	大村工	
112	淺海　晃司	北陽台	
113	武内　彰良	長崎南	
114	平　幸太郎	総附	
115	岩野　佑介	佐南	
116	坂口　彬	諫早商	
117	中村　龍一	長崎北	
118	野中　雅斗	佐北	
119	大谷内昂介	鎮西	
120	塩谷　雄大	平戸	
121	坂本　悠高	西陵	
122	本田　諭史	創成館	
123	中尾　龍	大村	
124	長江　一茂	上五島	
125	小柳　俊彰	青雲	

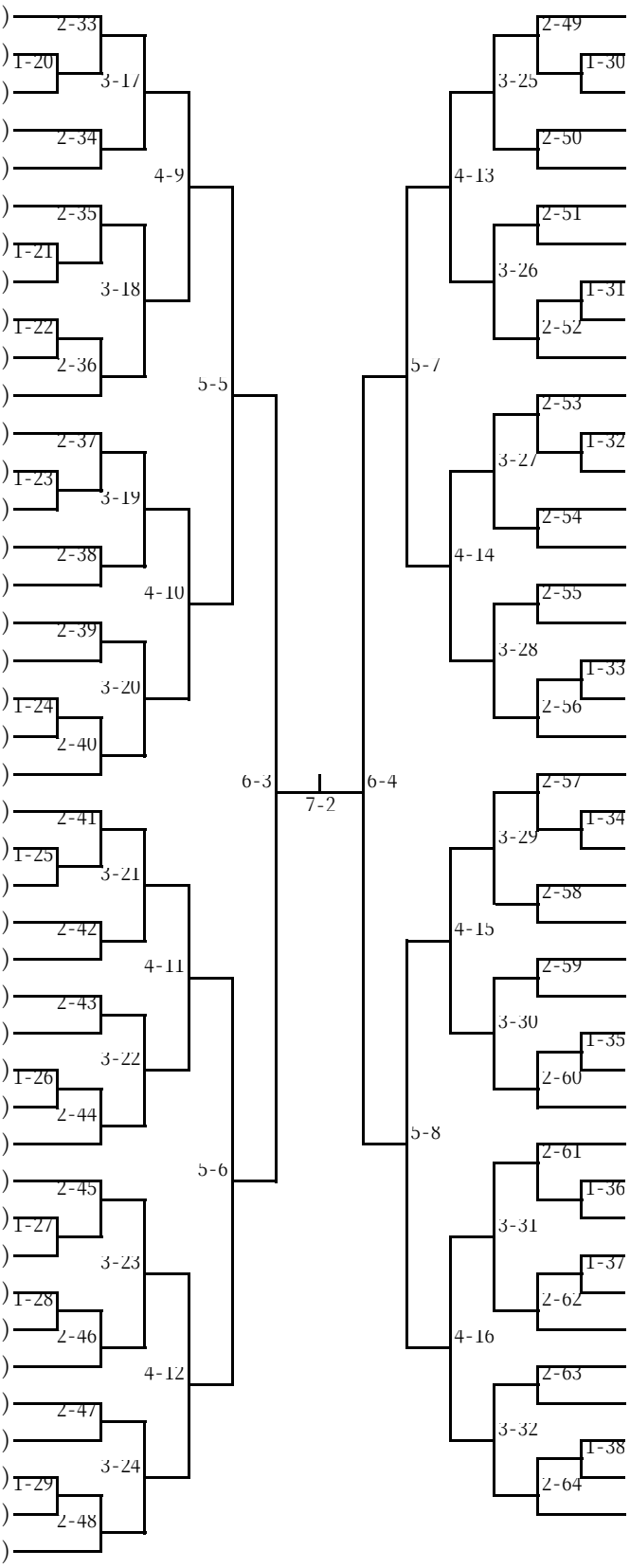

白石　大	西陵		126
木戸　啓太	長崎東		127
松尾　大成	平戸		128
山下　克	長崎工		129
成田　和也	大村		130
河野　耕太	長崎南		131
井上　恭輔	鎮西		132
永田　龍一	佐北		133
林田　一誠	小浜		134
田谷祐一朗	日大		135
副島　涼佑	北陽台		136
相川賢太郎	諫早		137
平野　広大	佐南		138
神崎　涼介	諫早商		139
山本　章雄	佐高専		140
前田圭一郎	創成館		141
緒方　丈二	長南商		142
松崎　秀平	島原農		143
近藤　正隆	上五島		144
川口　拓海	海星		145
横田　桂士	島原		146
福田謙太郎	長崎北		147
平　篤	佐北		148
本村　怜	大村		149
山下　智	上五島		150
山口　剛	諫早商		151
川口　和哉	小浜		152
中津留広成	青雲		153
藤村　和也	平戸		154
松尾　孝輝	島原農		155
松崎　大輔	佐高専		156
池上　貴司	日大		157
中村　泰輔	長崎南		158
松崎　大典	佐南		159
前田　広希	東翔		160
江口　司	鎮西		161
奥平　諒一	島中央		162
笹田　拓磨	総附		163
岩永　達哉	西陵		164
坂本　翔一	長崎工		165
宮崎　優樹	長崎東		166