平成19年度　長崎県高等学校テニス選手権学年別大会
平成19年8月20，21，22日
かきどまり庭球場

1年男子シングルス (1)

1 塚原　義樹（海　星）
2 島内　瞭（大村工）
3 渡部　昇（鎮　西）
4 坂口　幸平（諫早商）
5 小川　泰司（長崎工）
6 堀本　康平（佐　北）
7 坂口　僚亮（佐高専）
8 馬場　瑛大（諫　早）
9 田川　誠（日　大）
10 黒田　翔太（鎮　西）
11 荒木　希（北陽台）
12 高比良　諒（鶴　洋）
13 吉田　伶（大　村）
14 平田　健人（海　星）
15 小田　丈史（上五島）
16 船戸　翔平（西　陵）
17 川村　和史（島　原）
18 品田　杏祐（長崎北）
19 武分　拓也（長崎東）
20 雪澤　康介（日　大）
21 山本　悠貴（鎮　西）
22 小林　佑輝（海　星）
23 富山　竜一（大村工）
24 後田　眞樹（青　雲）
25 末永　広大（長崎南）
26 平田　翔大（島　原）
27 猿渡　勇介（長崎工）
28 山崎　裕輔（海　星）
29 野口　浩平（大村工）
30 川上　貴大（諫　早）
31 切江　秀幸（上五島）
32 小楠　伊織（平　戸）
33 竹山　政樹（海　陽）
34 吉岡　元（北陽台）
35 松浦　駿平（海　星）

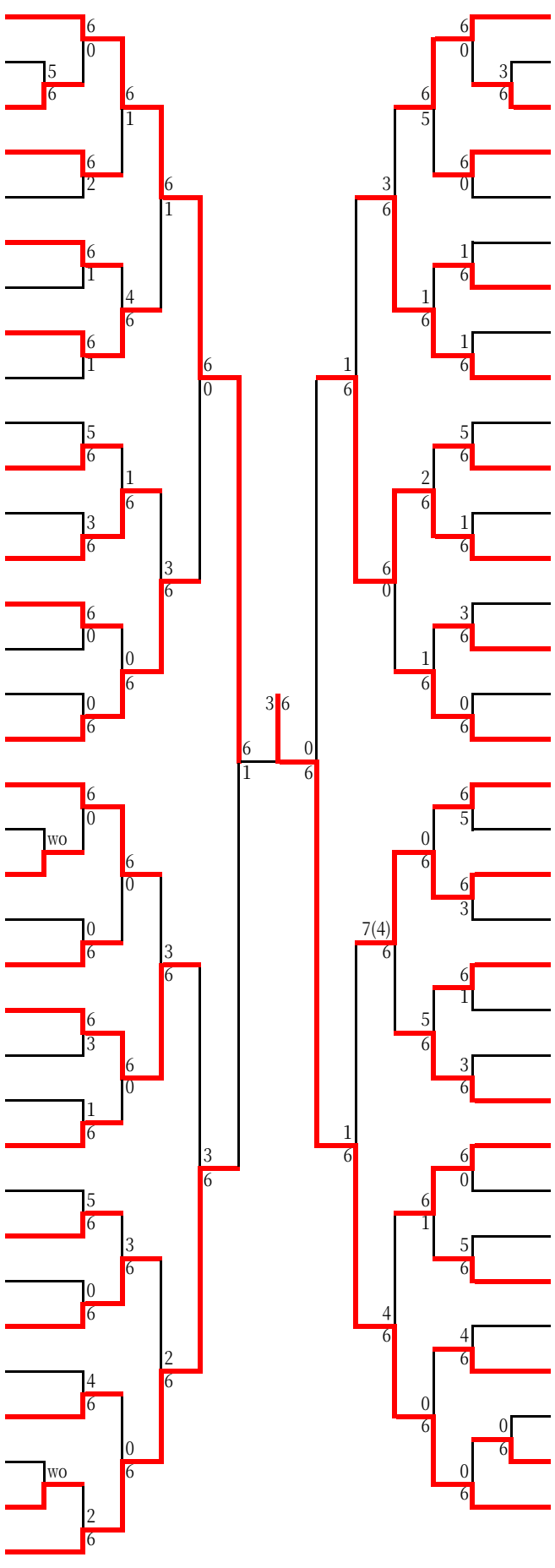

36 本多　孝輝（鎮　西）
37 松田　希望（大村工）
38 尾崎　竜之介（鶴　洋）
39 森下　和幸（海　星）
40 町田　卓哉（小　浜）
41 織方　良介（長崎西）
42 井田　恭介（長崎東）
43 宮崎　健太（上五島）
44 岩松　裕紀（総　附）
45 永友　康貴（青　雲）
46 坂田　祐基（北陽台）
47 大石　昴平（西　陵）
48 松尾　航太（日　大）
49 森　尚輝（大村工）
50 濱野　翔平（大　村）
51 兼田　裕基（島　原）
52 大坂　信愛（海　星）
53 松井　伸彦（長崎北）
54 干野　陽平（大　村）
55 桑田　聖生（長崎東）
56 中山　大輝（鎮　西）
57 木下　裕人（諫早商）
58 石橋　祐樹（海　星）
59 竹山　善太（大村工）
60 峯脇　勇吉（北陽台）
61 吉田　祐希（佐　南）
62 前田　明宏（海　星）
63 原野　貴大（日　大）
64 山口　駿（諫　早）
65 布川　泰騎（鎮　西）
66 荒木　一徳（島原農）
67 伊勢馬場　裕太（佐　北）
68 長岡　功祐（長崎工）
69 橋本　洪龍（海　星）

平成19年度　長崎県高等学校テニス選手権学年別大会
平成19年8月20，21，22日
かきどまり庭球場

1年男子シングルス (2)

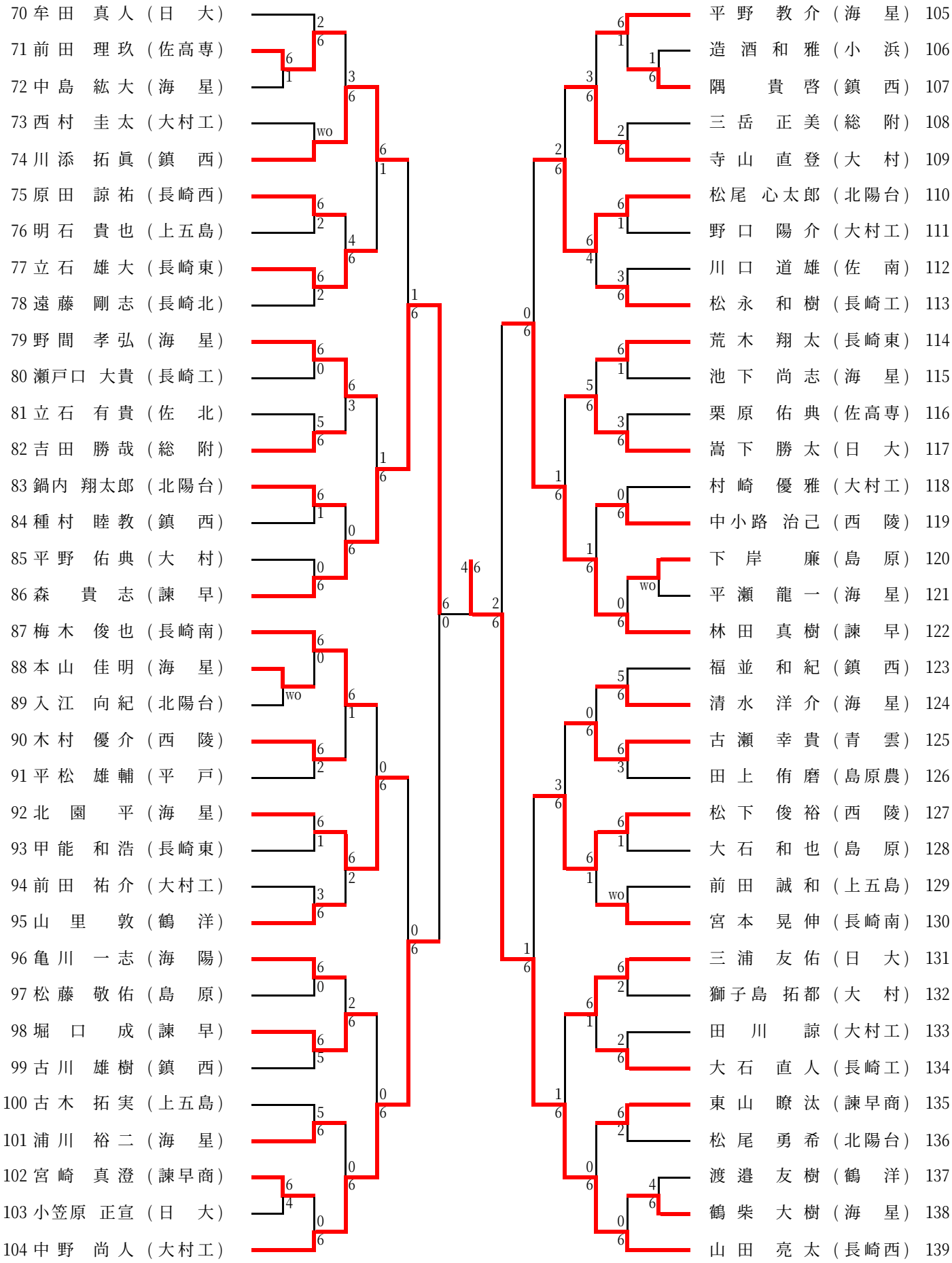

平成19年度　長崎県高等学校テニス選手権学年別大会
平成19年8月20，21，22日
かきどまり庭球場

1年男子シングルス (3)

140 井坂　拓海（佐　南）
141 上川　佑太郎（海　星）
142 田中　智洸（青　雲）
143 樋口　龍之介（長崎北）
144 永田　正明（北陽台）
145 山本　眞也（鎮　西）
146 髙本　佑輔（佐　北）
147 村永　芳彦（諫　早）
148 林田　拓馬（日　大）
149 坂田　聡（西　陵）
150 永田　真人（上五島）
151 佐藤　宏輝（大村工）
152 江村　聡一郎（長崎東）
153 釜坂慎太郎（鎮　西）
154 濵本　築（海　星）
155 尾崎　裕士（佐高専）
156 竹野　裕樹（諫早商）
157 小崎　省吾（平　戸）
158 船越　将太（海　星）
159 岡田　光幸（大村工）
160 相川　達哉（長崎東）
161 園川　裕行（鶴　洋）
162 松本　裕太（長崎南）
163 中尾　浩太（諫　早）
164 中村　峻（海　陽）
165 江口　大輝（鎮　西）
166 山村　大樹（長崎西）
167 平井　真洋（大村工）
168 河島　成矢（海　星）
169 野口　泰寛（北陽台）
170 松田　一輝（島　原）
171 杉井　俊介（海　星）
172 沖迫　剛（長崎工）
173 福岡　智也（日　大）
174 町田　貴明（大　村）

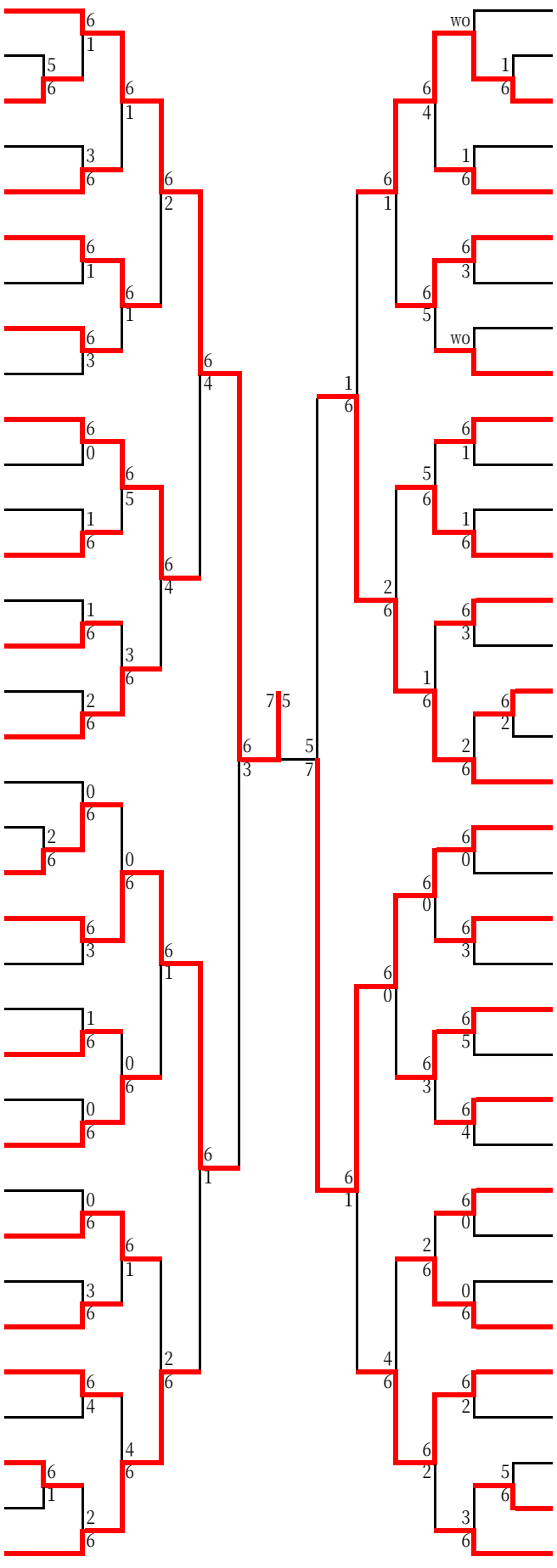

175 菅田　武嗣（海　星）
176 別府　大輔（佐高専）
177 毛利　収星（大村工）
178 小田　洋介（日　大）
179 岩崎　宏史（西　陵）
180 太田　圭亮（島原農）
181 菅　忠明（北陽台）
182 新宮　彰悟（鎮　西）
183 佐名　希望（長崎西）
184 田辺　尚人（海　星）
185 浦濵　光多郎（上五島）
186 宮崎　稔樹（島　原）
187 坂本　翼（長崎北）
188 野口　耕平（小　浜）
189 深堀　潤（海　星）
190 西村　一晃（大村工）
191 佐土原　由宇（大　村）
192 伯川　宰規（諫　早）
193 田中　敬史（佐東翔）
194 原　直輝（上五島）
195 川井田　大輔（長崎東）
196 加島　諒（北陽台）
197 森　健次郎（海　星）
198 水野　仁人（大　村）
199 楠木　貴士（島　原）
200 宮崎　貴大（大村工）
201 堀　大海（諫早商）
202 佐藤　将大（青　雲）
203 岩崎　大吾（総　附）
204 近藤　貴行（鶴　洋）
205 小坂　真（海　星）
206 東川　幸輝（大村工）
207 鮫島　昭博（日　大）
208 荒木　涼（長崎工）
209 木場　皓紀（鎮　西）

平成19年度　長崎県高等学校テニス選手権学年別大会
平成19年8月20，21，22日
シーボルト大学テニスコート

1年男子シングルス (4)

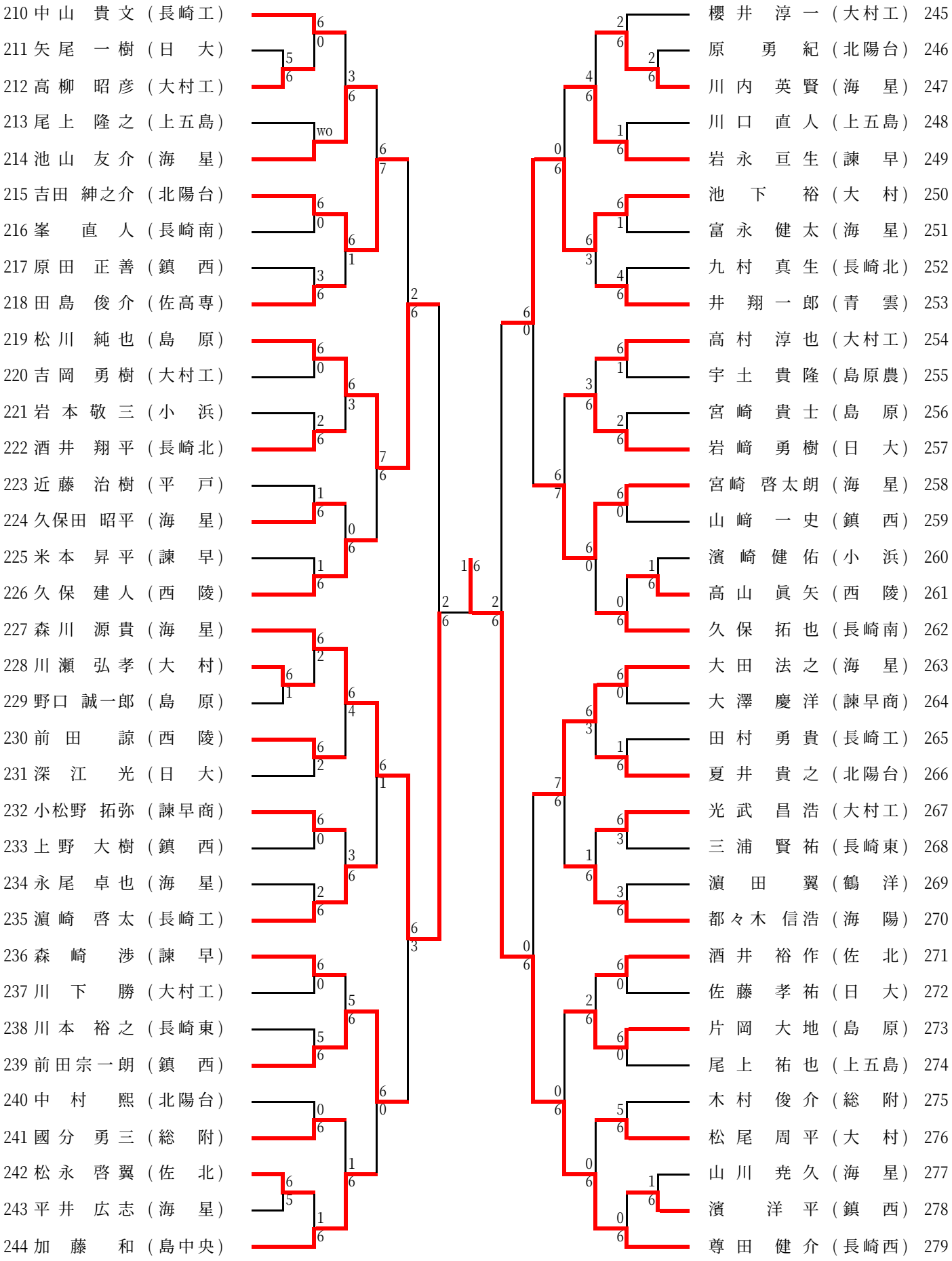

69 橋 本　洪 龍（海　星）

139 山 田　亮 太（長崎西）

7

5

6 2

5

7

井 坂　拓 海（佐　南） 140

尊 田　健 介（長崎西） 279