平成20年度長崎県高等学校テニス選手権学年別大会
平成20年8月11日～13日
かきどまり庭球場

1年男子シングルス (1)

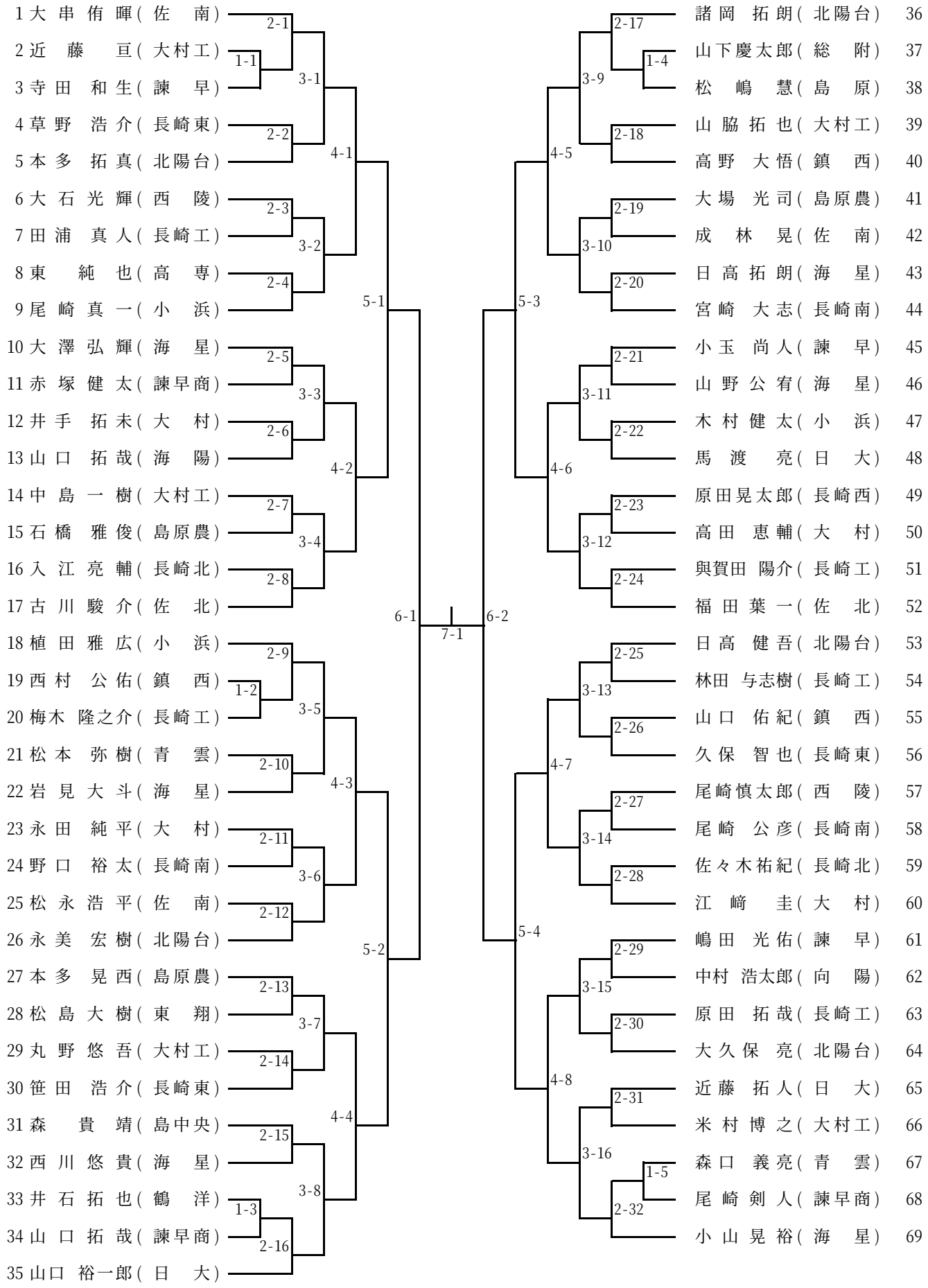

平成20年度長崎県高等学校テニス選手権学年別大会
平成20年8月11日～13日
かきどまり庭球場

1年男子シングルス (2)

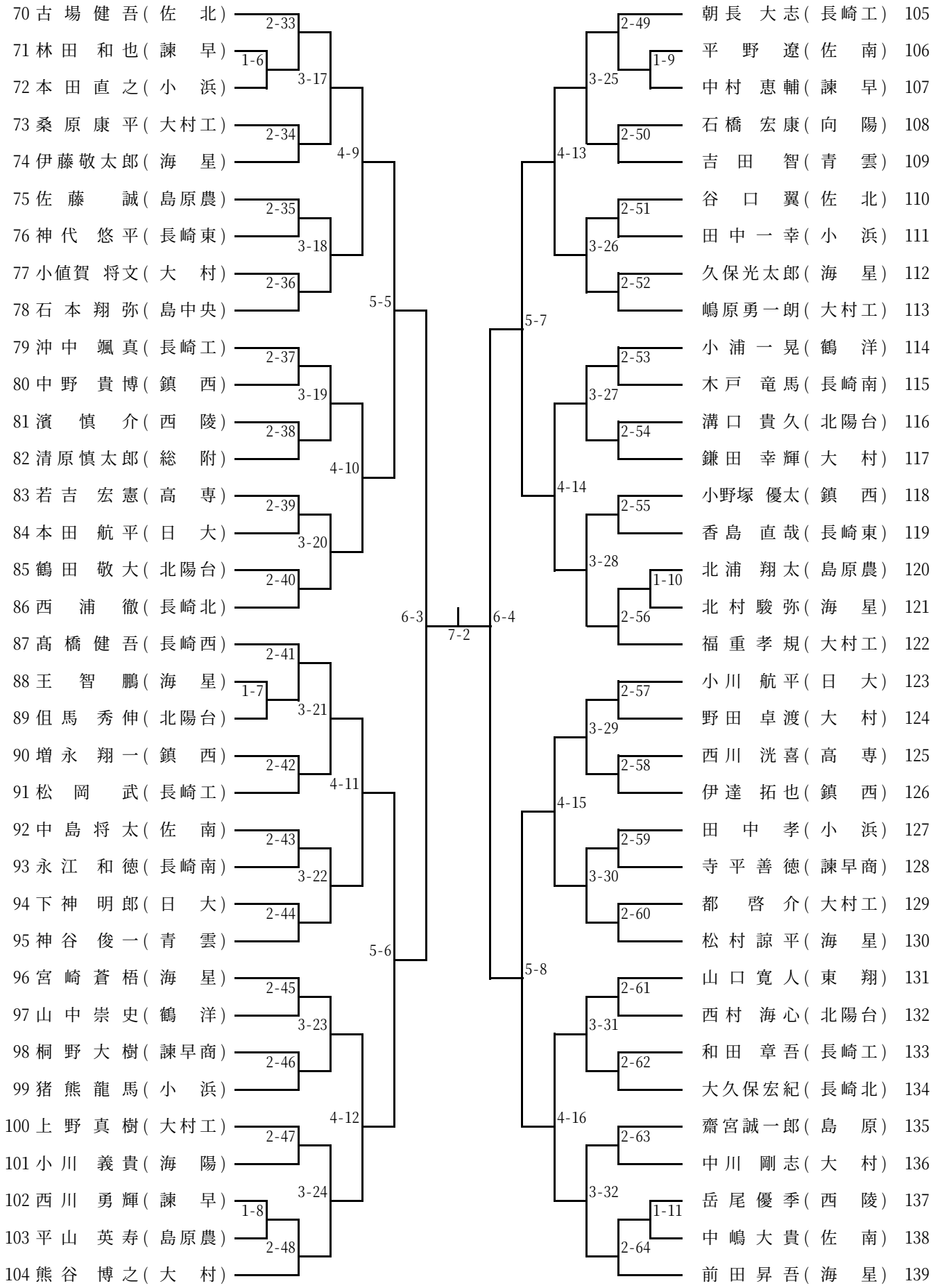

平成20年度長崎県高等学校テニス選手権学年別大会
平成20年8月11日～13日
かきどまり庭球場

1年男子シングルス (3)

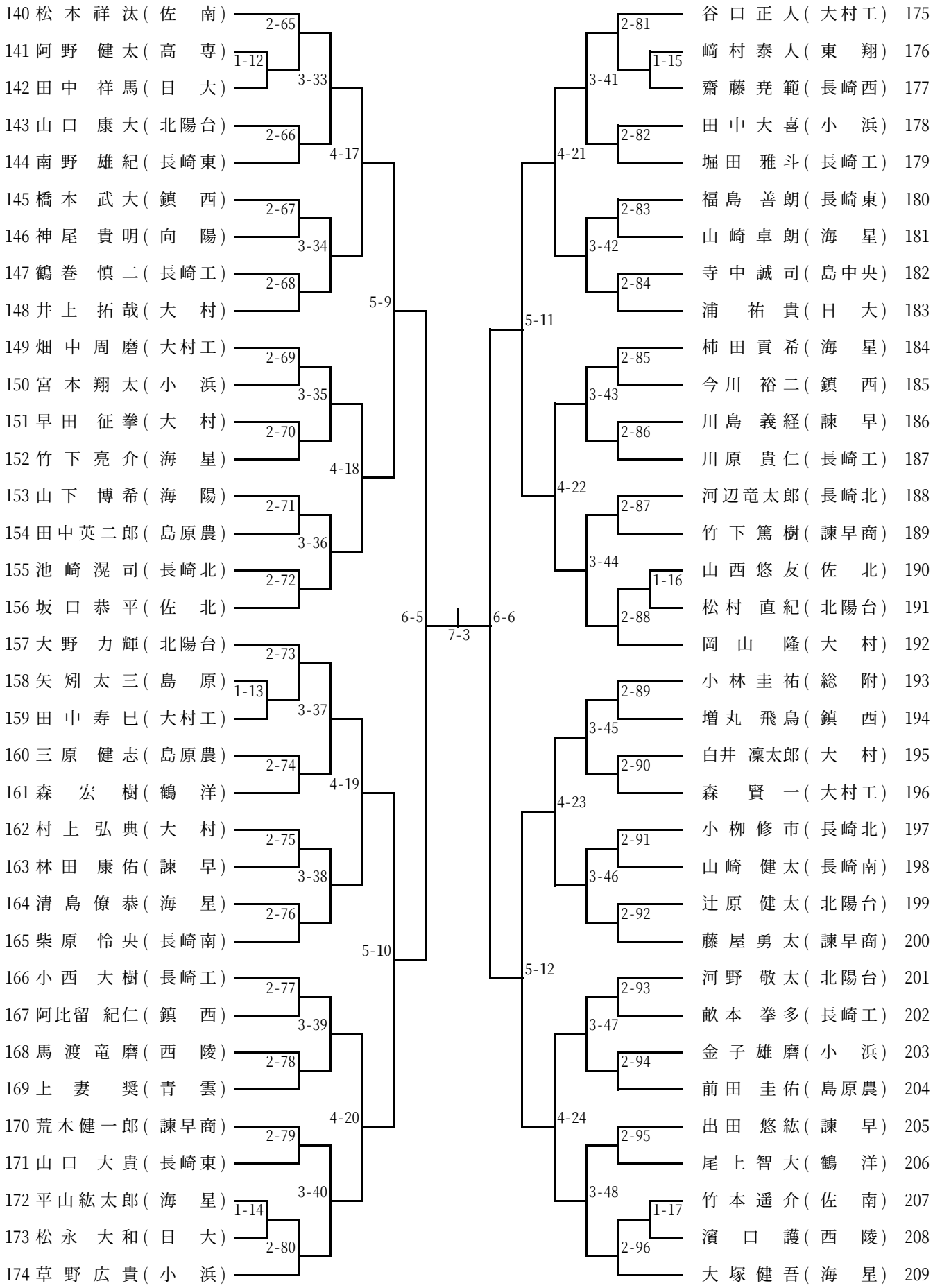

平成20年度長崎県高等学校テニス選手権学年別大会
平成20年8月11日～13日
長崎県立大学シーボルト校
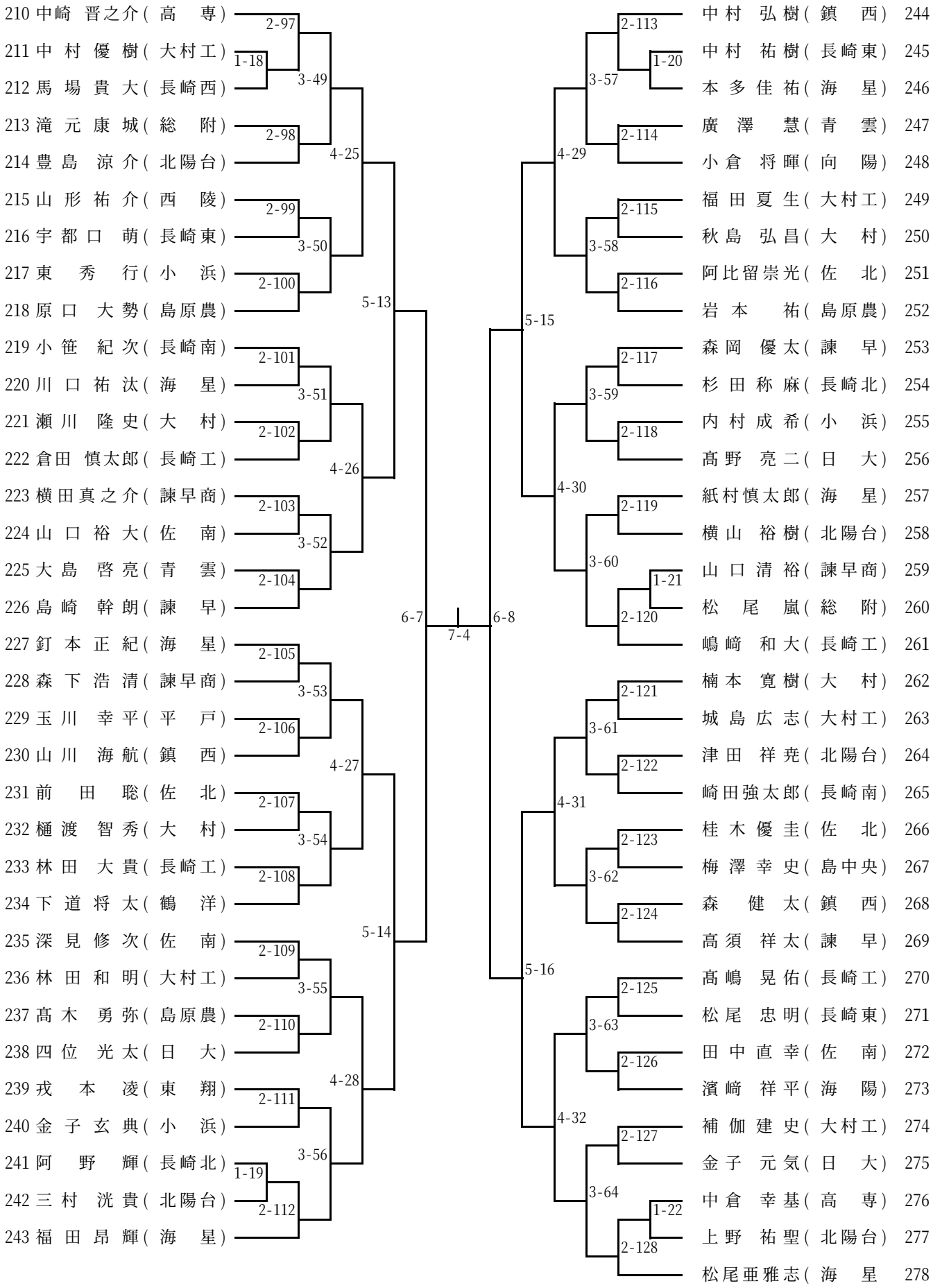
1年男子シングルス (4)