平成20年度長崎県高等学校テニス選手権学年別大会
平成20年8月11日～13日
西陵高校テニスコート

1年女子シングルス (1)

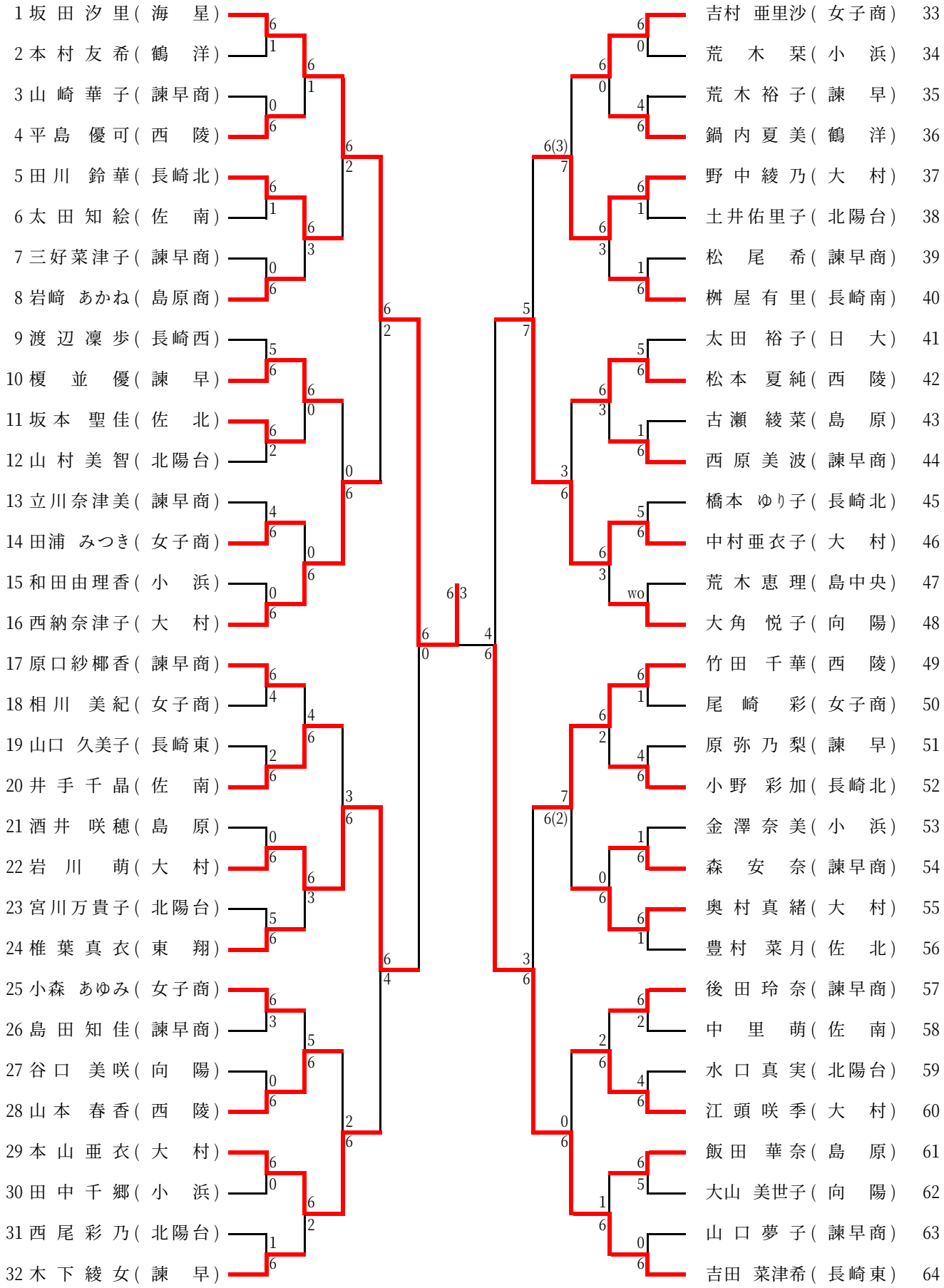

平成20年度長崎県高等学校テニス選手権学年別大会
平成20年8月11日～13日
諫早商業高校･諫早高校テニスコート
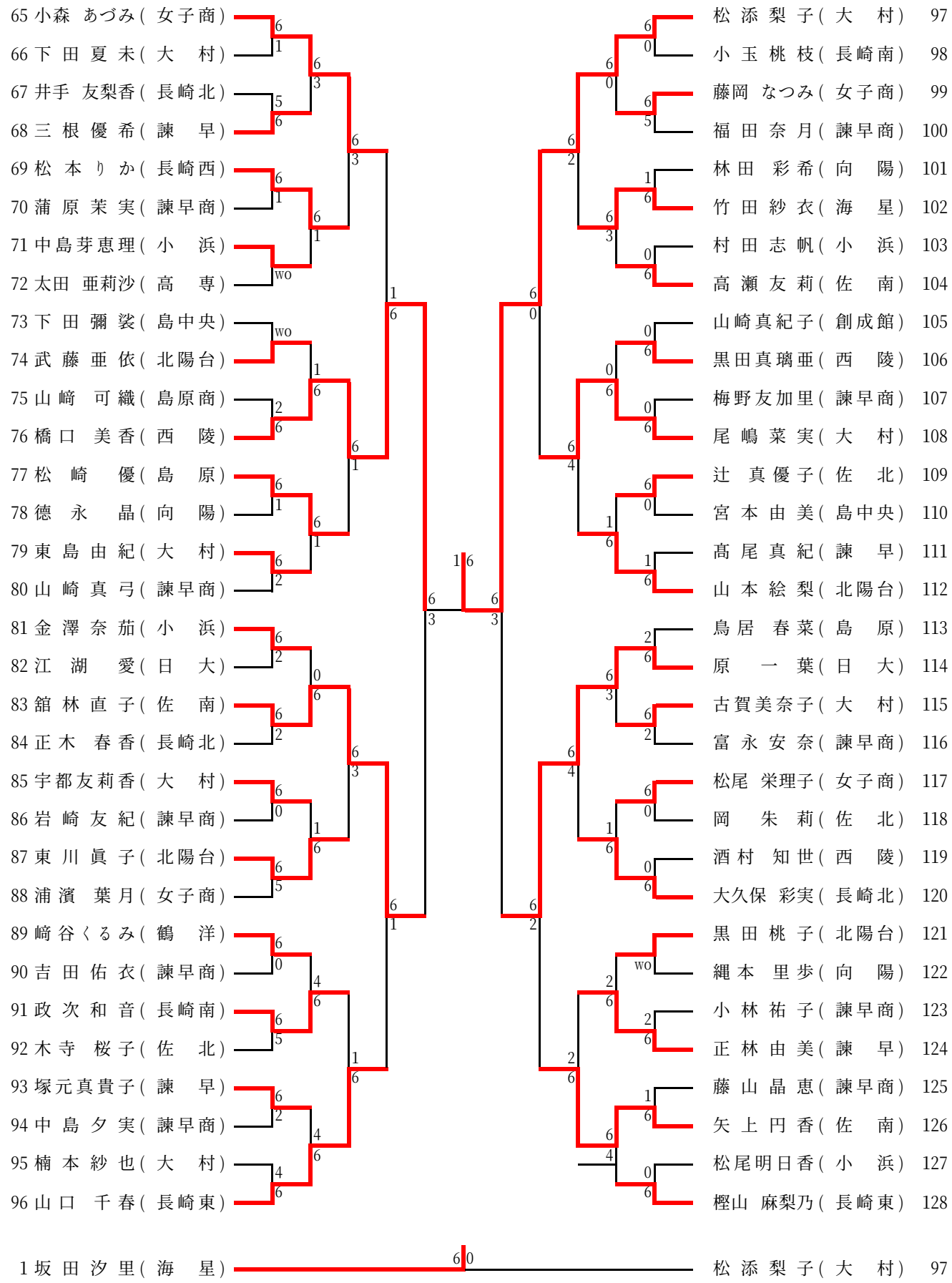
1年女子シングルス (2)