平成20年度長崎県高等学校テニス選手権学年別大会
平成20年8月11日～13日
県立総合運動公園庭球場（諫早）

2年男子ダブルス (1)

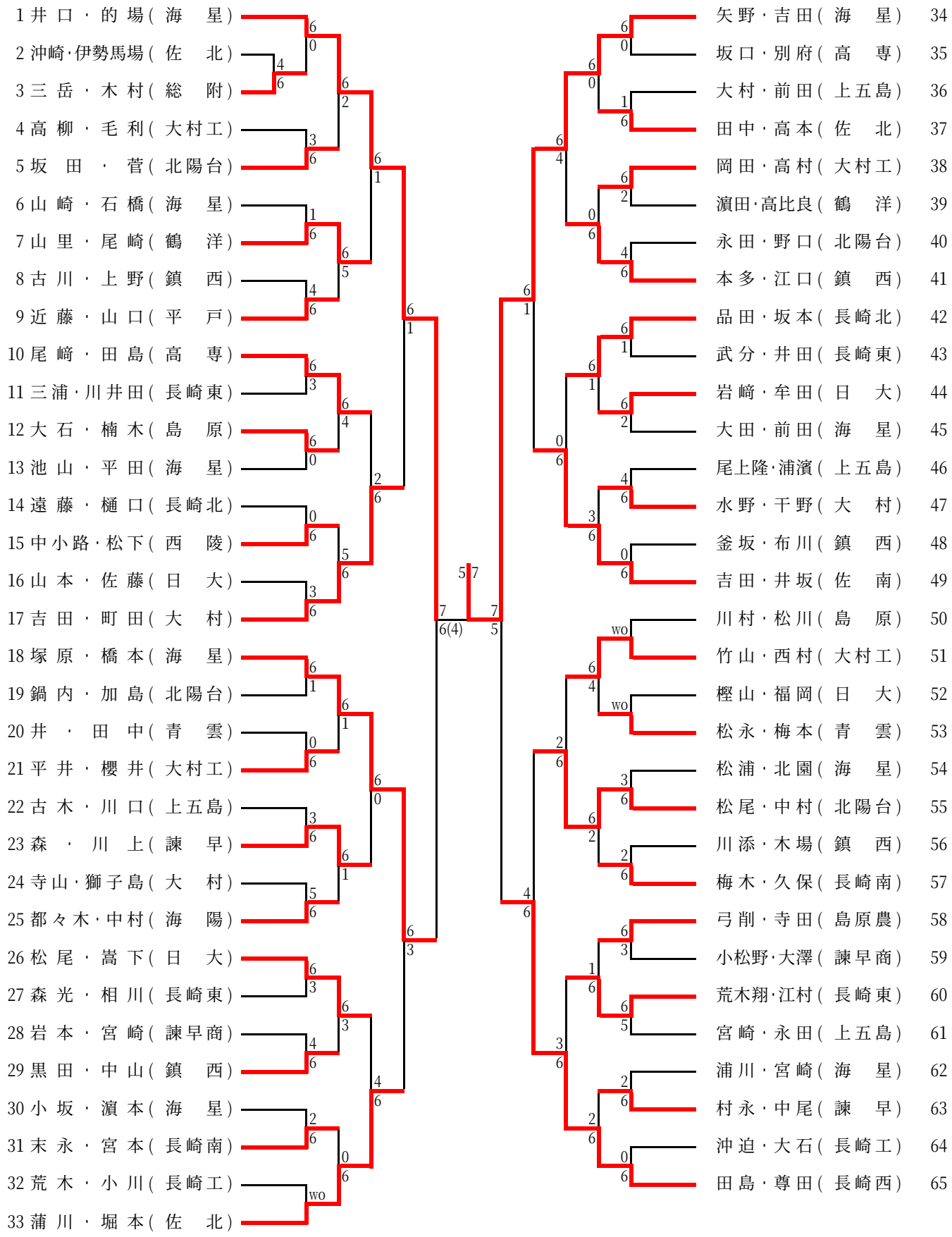

平成２０年度長崎県高等学校テニス選手権学年別大会
平成２０年８月１１日～１３日
県立総合運動公園庭球場（諫早）・大村高校テニスコート

2年男子ダブルス (2)

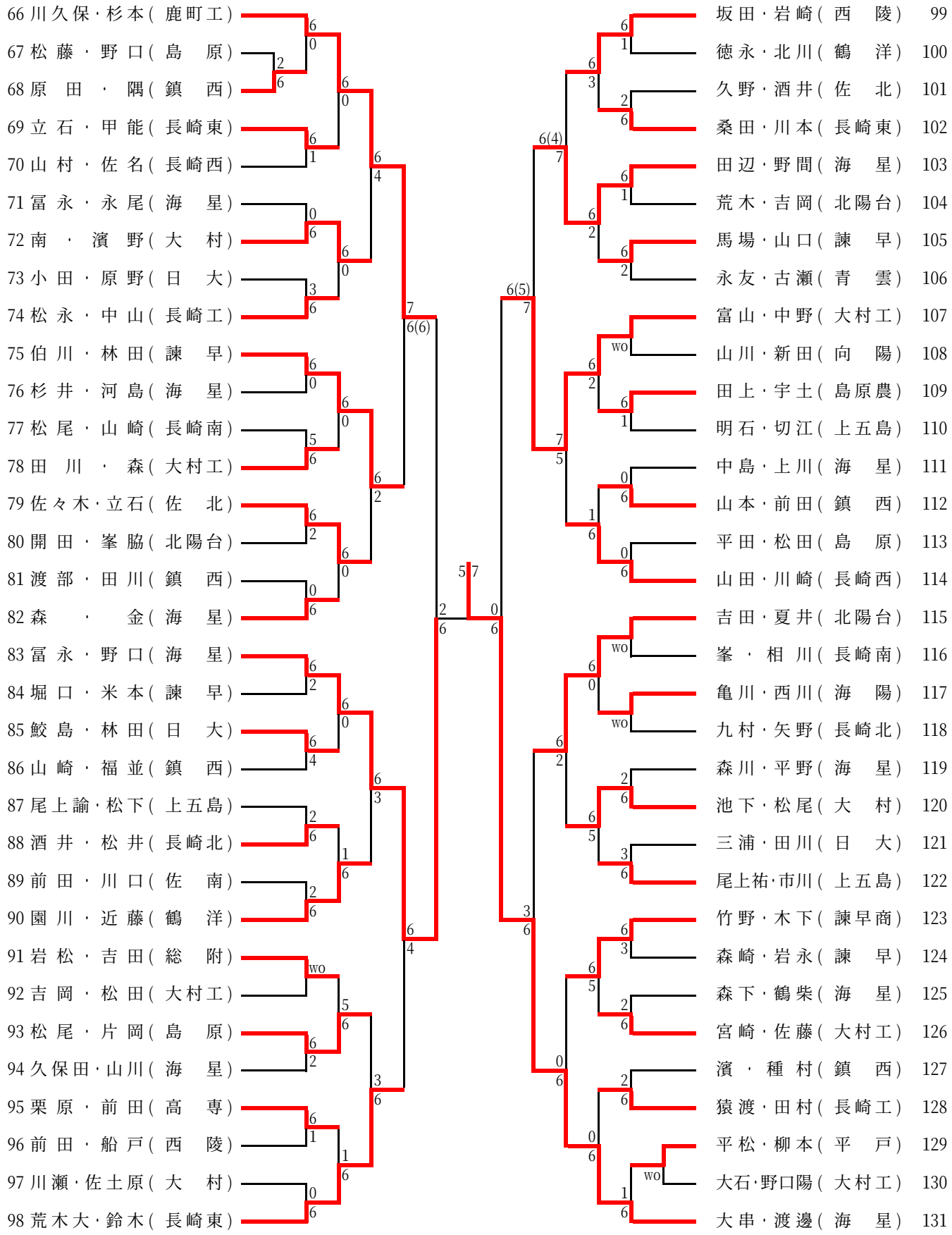

34 矢 野 ・ 吉 田 (海　星) 5 7 大 串 ・ 渡 邊 (海　星) 131