平成20年度　長崎県高等学校総合体育大会
平成20年5月31日～6月2日
佐世保市総合グランド他
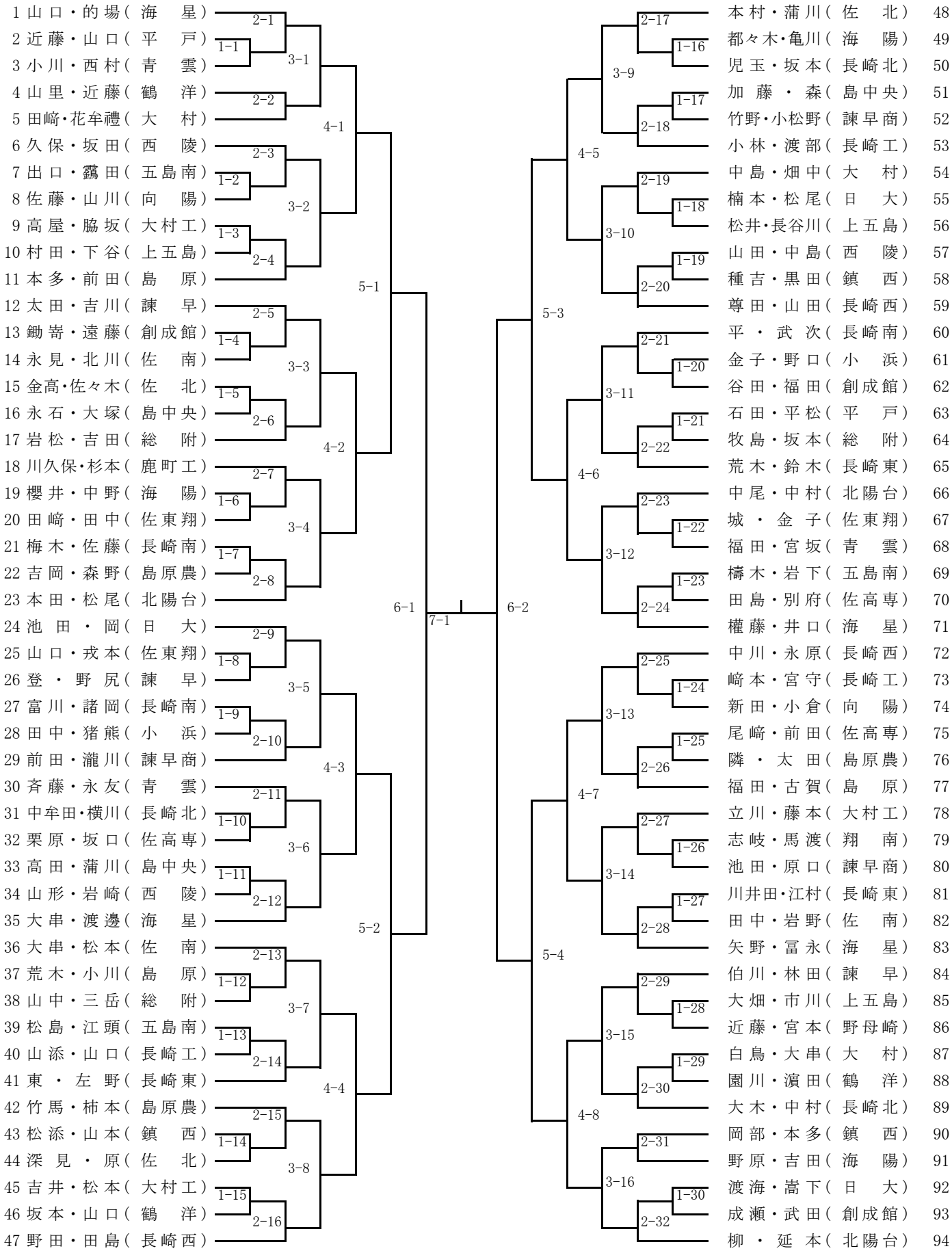
# 男子ダブルス