平成20年度長崎県高等学校新人体育大会テニス競技
平成20年10月18日～20日
かきどまり庭球場

男子シングルス (1)

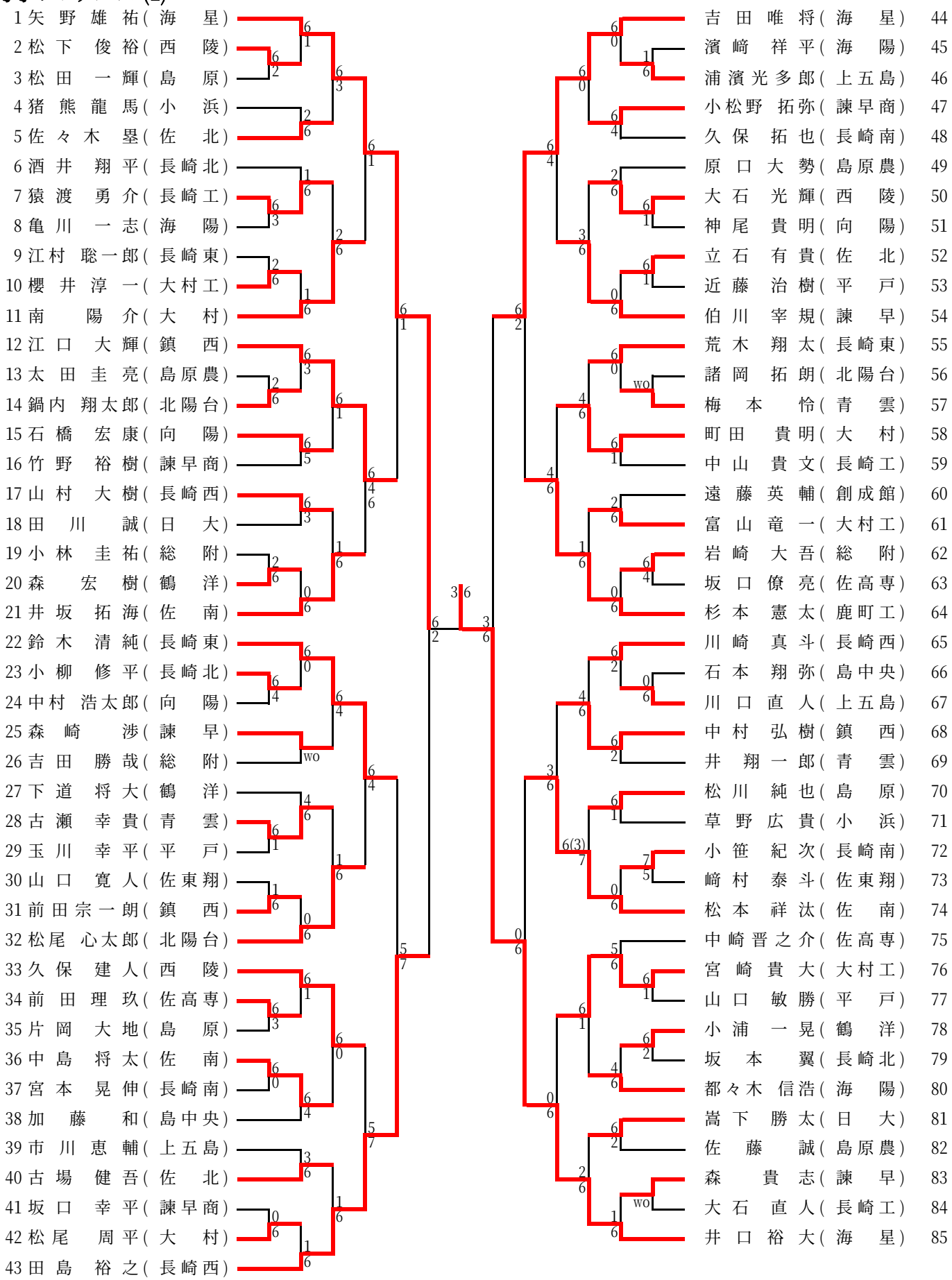

平成20年度長崎県高等学校新人体育大会テニス競技
平成20年10月18日～20日
かきどまり庭球場
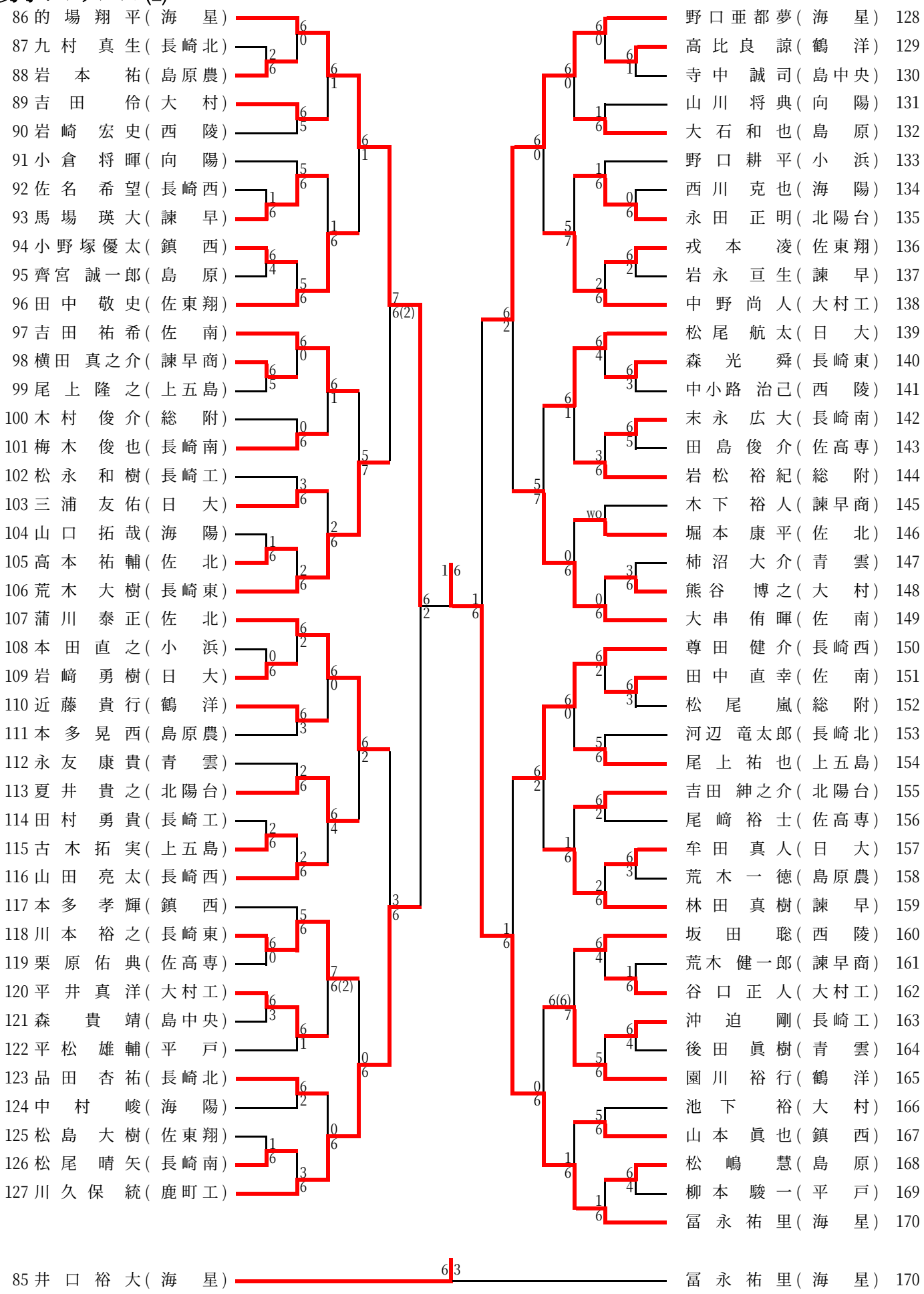
男子シングルス (2)