平成21年7月28日改訂版

平成21年度長崎県高等学校テニス選手権学年別大会
平成21年8月10日～8月12日
鎮西学院高校テニスコート

# 1年男子ダブルス (1)

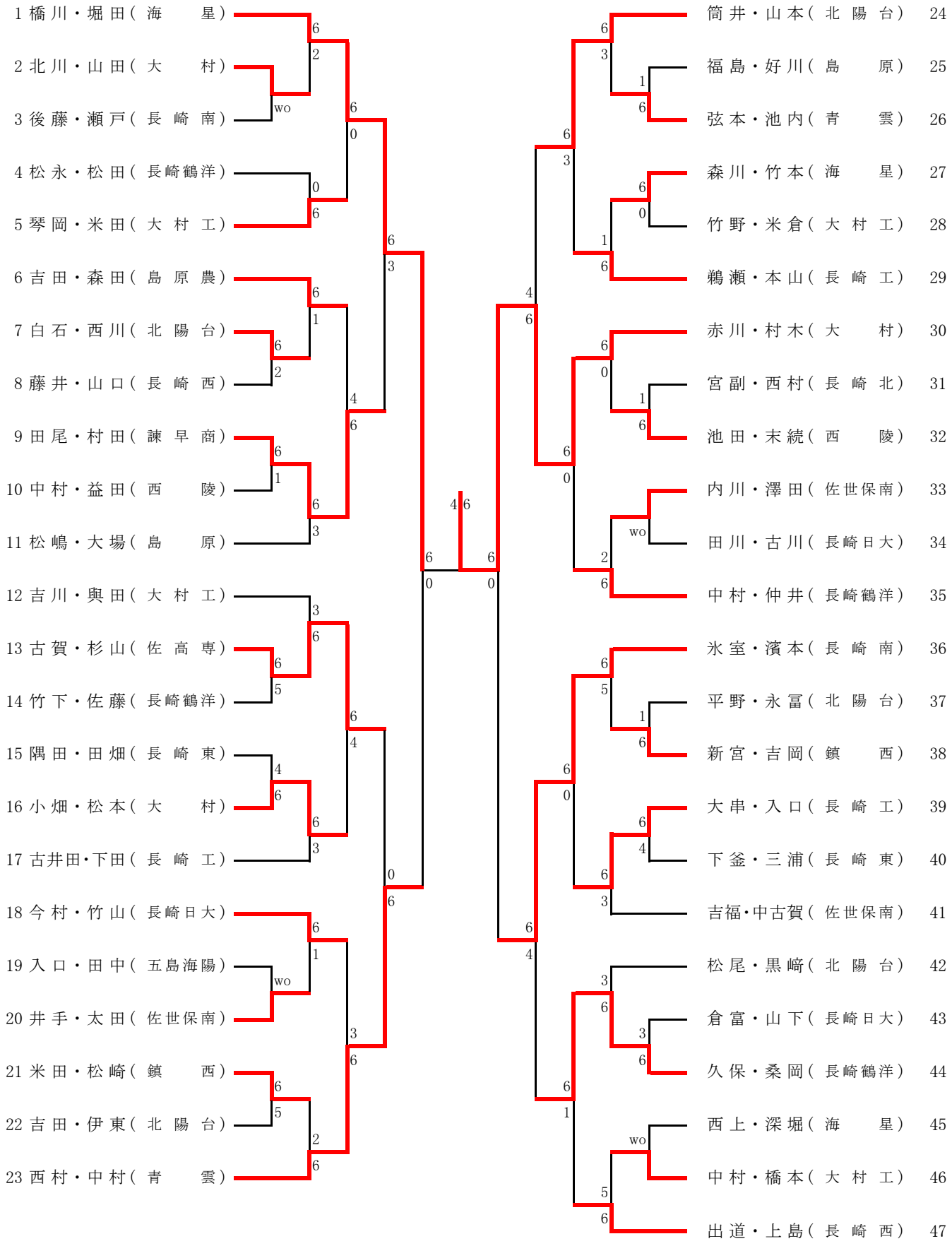

平成21年7月28日改訂版

平成21年度長崎県高等学校テニス選手権学年別大会
平成21年8月10日～8月12日
諫早高校テニスコート
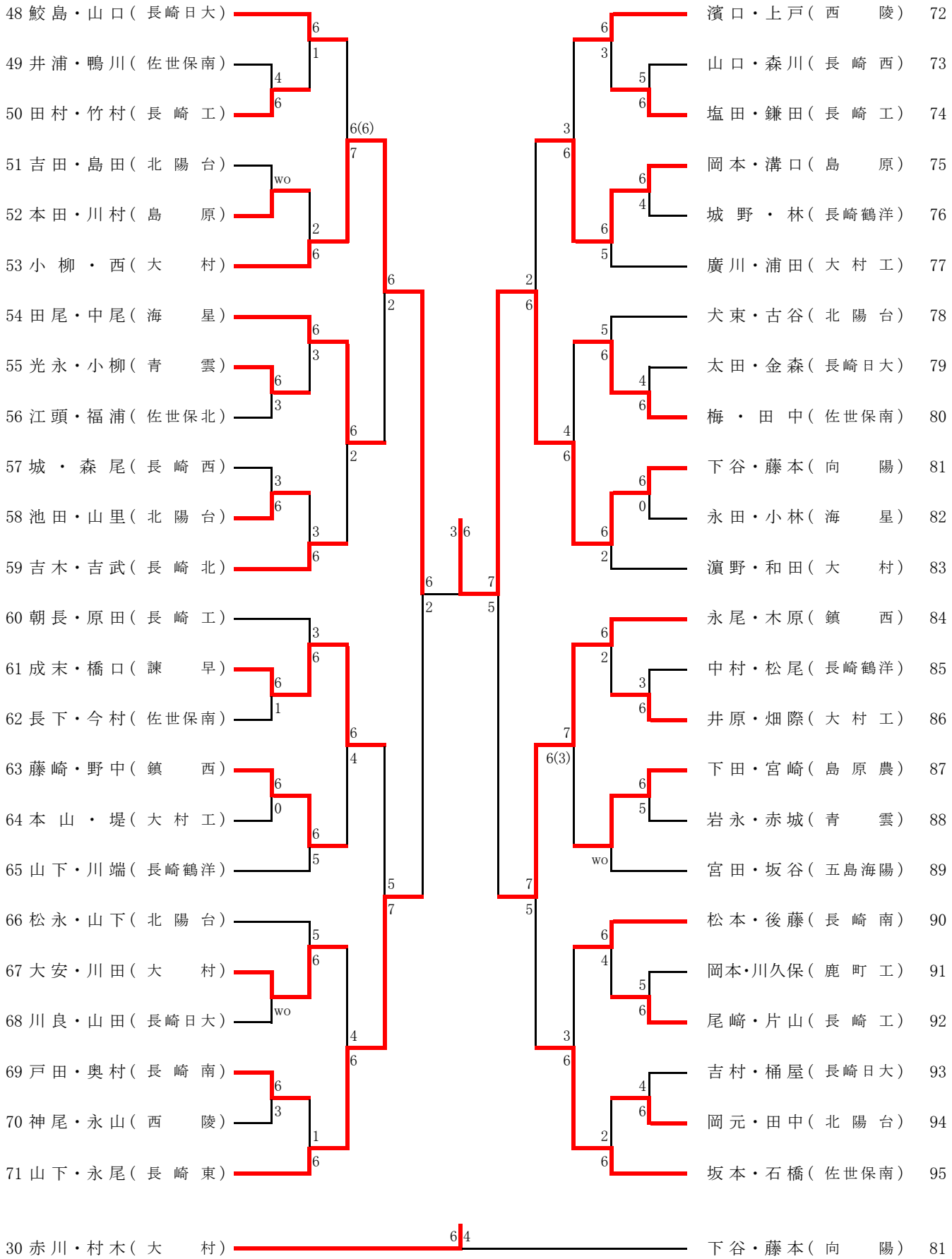
# 1年男子ダブルス (2)