平成21年度長崎県高等学校新人体育大会テニス競技
平成21年10月17日～19日
佐世保市総合グランドテニスコート

男子ダブルス (1)

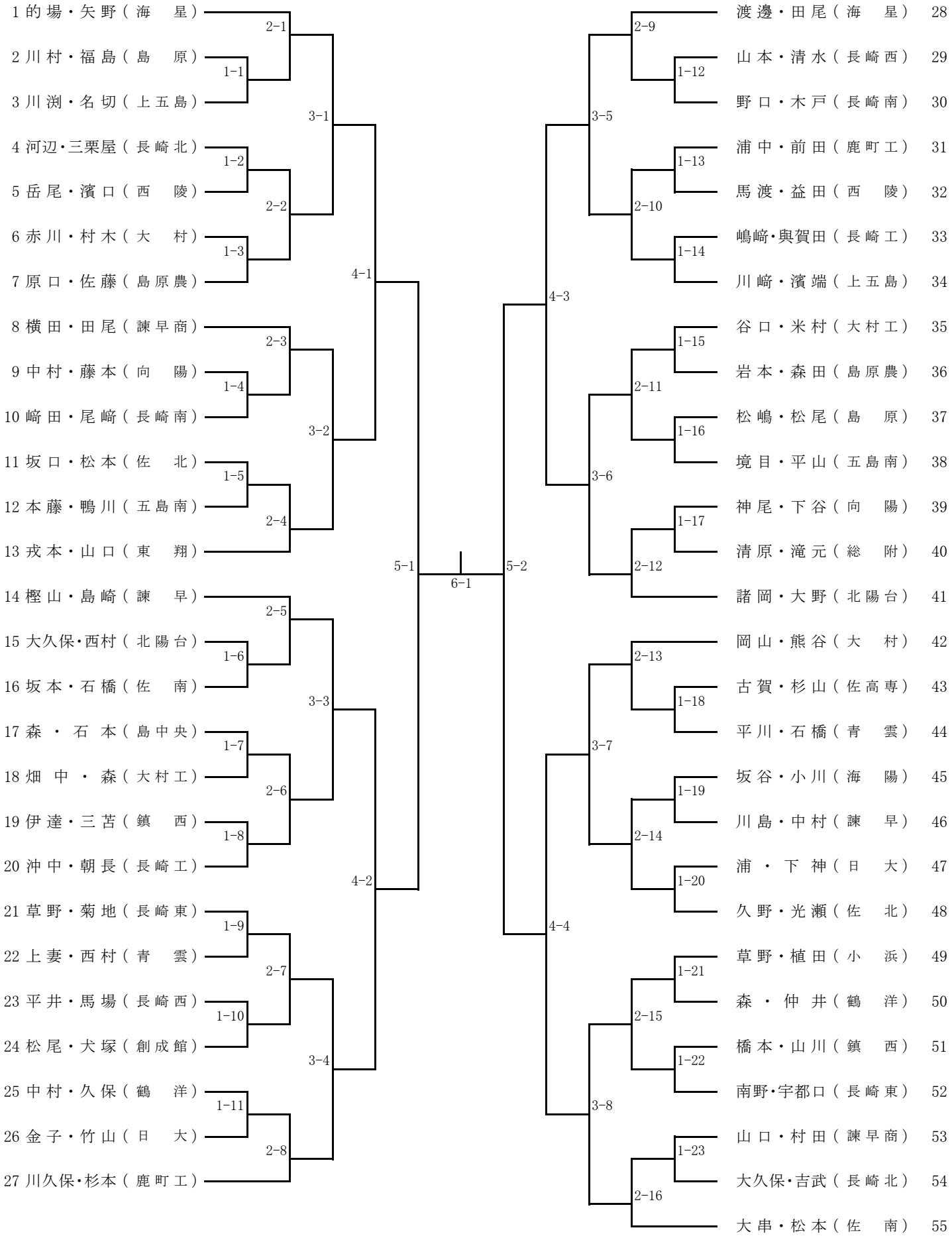

平成21年度長崎県高等学校新人体育大会テニス競技
平成21年10月17日～19日
佐世保市総合グランド，サンビレッジ佐々テニスコート
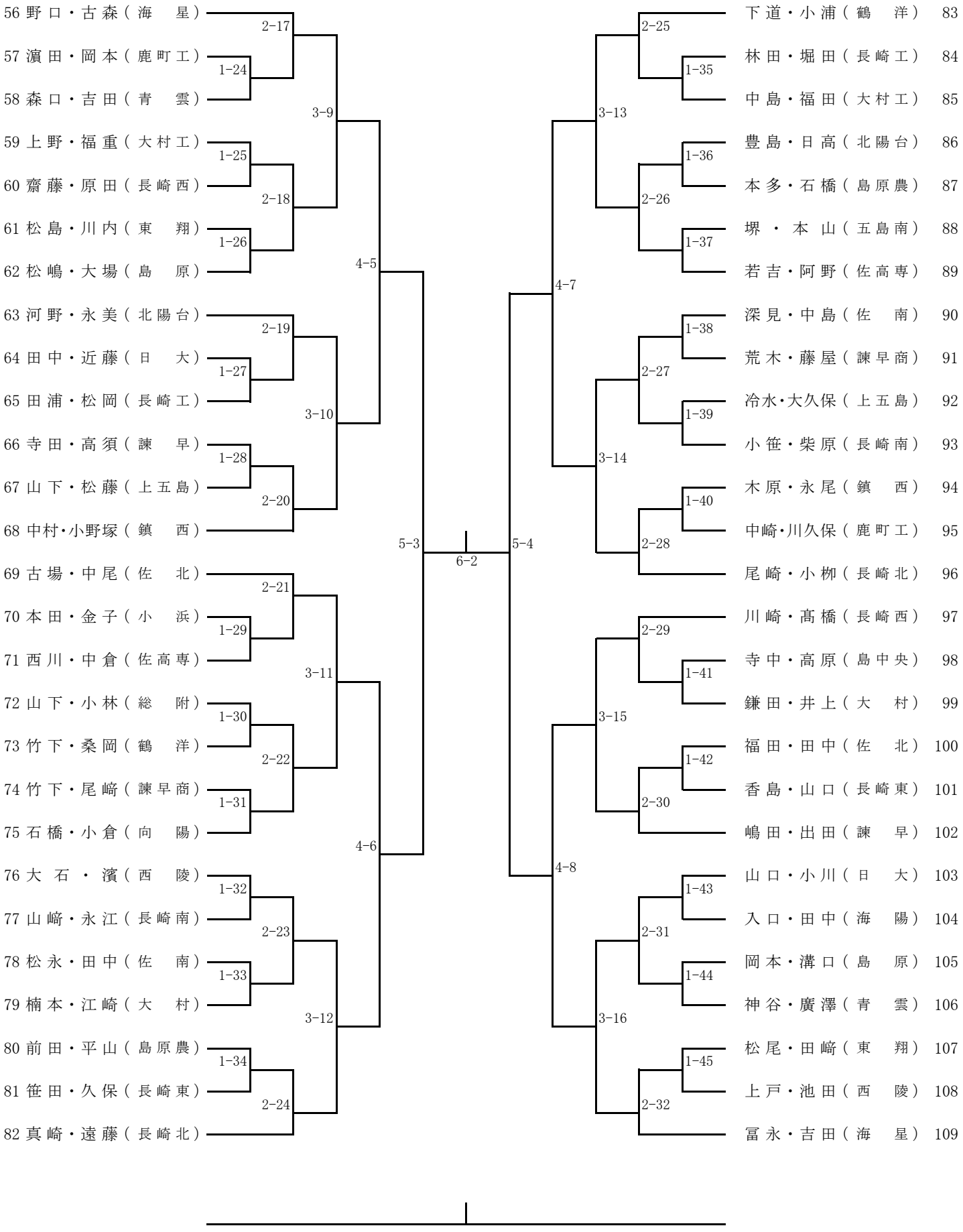
男子ダブルス (2)