平成21年度長崎県高等学校新人体育大会テニス競技
平成21年10月17日～19日
佐世保市総合グランドテニスコート
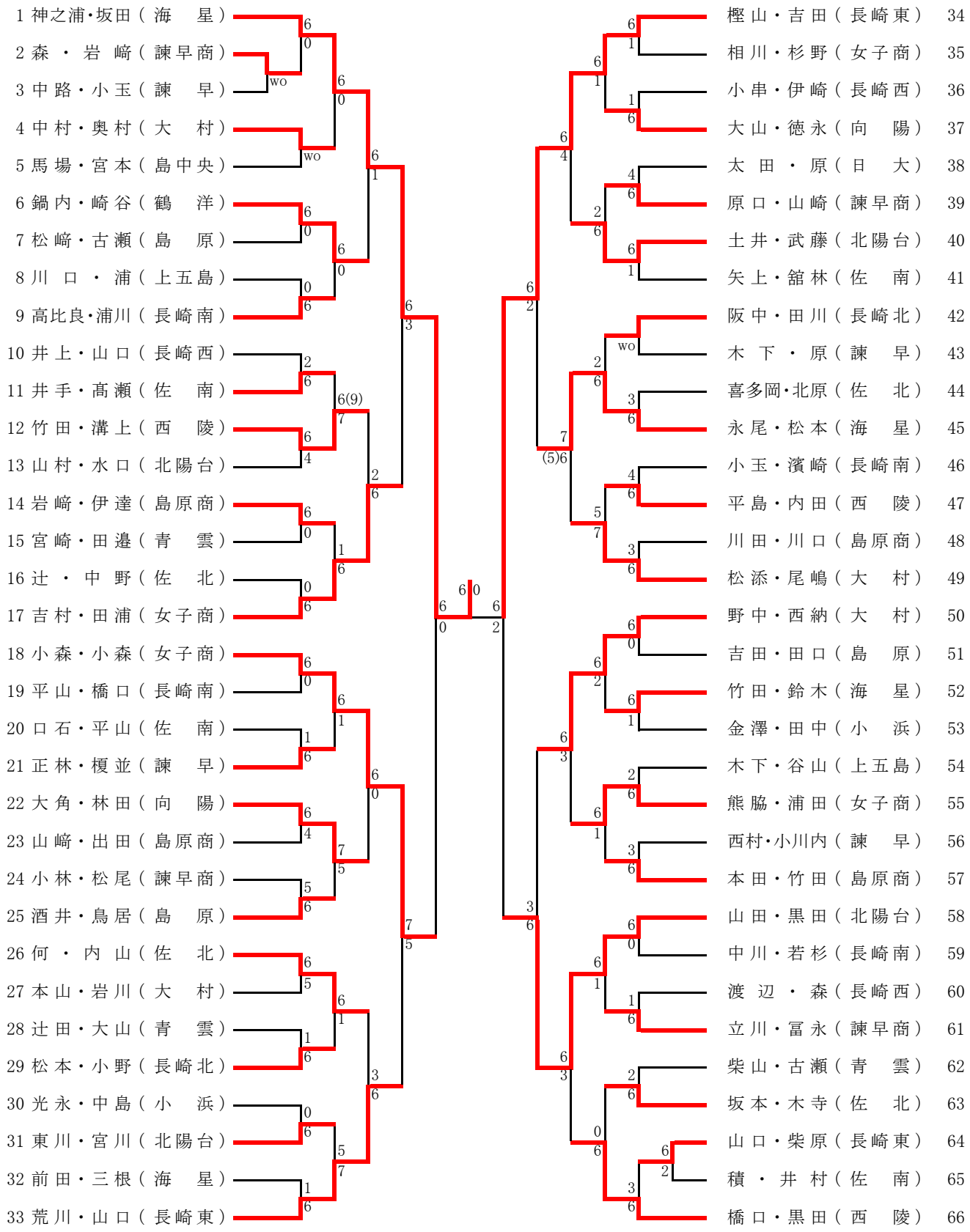
女子ダブルス