平成21年度長崎県高等学校春季テニス競技長崎地区大会
平成22年3月25日～27日
かきどまり庭球場

男子シングルス (1)

1 川崎 真斗（長崎西）
2 柴田 弘陽（長崎工）
3 池崎 滉司（長崎北）
4 仲井 佑大（鶴　洋）
5 伊藤敬太郎（海　星）
6 入口 和輝（海　陽）
7 池田 周平（北陽台）
8 吉田 智（青　雲）
9 田畑 翔太（長崎東）
10 後藤 将尉（長崎南）
11 平山 貴規（五島南）
12 福島 善朗（長崎東）
13 片山 輝一（長崎工）
14 松尾 寧彦（北陽台）
15 川口 祐汰（海　星）
16 山口 祐樹（長崎西）
17 崎田 強太郎（長崎南）
18 廣澤 慧（青　雲）
19 隅田 啓太（長崎東）
20 山本 陣（北陽台）
21 林 洋章（鶴　洋）
22 本山 大夢（長崎工）
23 境目 雄志（五島南）
24 小浦 一晃（鶴　洋）
25 中村 友哉（青　雲）
26 古井田拓己（長崎工）
27 山下 学（長崎東）
28 西上 健一（海　星）
29 西村 海心（北陽台）
30 堀田 大介（海　星）
31 西川 康太（北陽台）
32 出道 大介（長崎西）
33 田浦 真人（長崎工）
34 西村 隆史（長崎北）
35 柴原 怜央（長崎南）
36 前田 昇吾（海　星）
37 朝長 一貴（長崎工）
38 笹田 浩介（長崎東）
39 山崎 健太（長崎南）
40 白石 健悟（北陽台）
41 川端 駿一（鶴　洋）
42 上妻 奨（青　雲）
43 田村 芳樹（長崎工）
44 本多 拓真（北陽台）
45 佐々木祐紀（長崎北）
46 上島 広大（長崎西）
47 山下慶太郎（総　附）
48 日高 健吾（北陽台）
49 光永 海斗（青　雲）
50 下釜 航平（長崎東）
51 久保 成也（鶴　洋）
52 竹下 亮介（海　星）
53 永美 宏樹（北陽台）
54 城 孟徳（長崎西）
55 後藤 健斗（長崎南）
56 阿野 輝（長崎北）
57 下田 隆介（長崎工）
58 金 晟眞（海　星）
59 豊島 涼介（北陽台）
60 神代 悠平（長崎東）
61 木戸 竜馬（長崎南）
62 畝本 拳多（長崎工）
63 鴨川 大（五島南）
64 吉武 大就（長崎北）
65 朝長 大志（長崎工）
66 赤城 友章（青　雲）
67 原田晃太郎（長崎西）
68 香島 直哉（長崎東）
69 城野 翔平（鶴　洋）
70 大塚 健吾（海　星）
71 釘本 正紀（海　星）
72 氷室 慧（長崎南）
73 黒﨑 陽（北陽台）
74 藤樫 蒼（長崎西）
75 岩永 真太郎（青　雲）
76 加藤 雄博（総　附）
77 中村 翼（鶴　洋）
78 島田 啓介（長崎南）
79 堀田 雅斗（長崎工）
80 三栗屋勇樹（長崎北）
81 増山 翔太（長崎東）
82 河野 敬太（北陽台）
83 大澤 弘輝（海　星）
84 竹村 潤（長崎工）
85 山下 康平（鶴　洋）
86 犬束 裕幸（北陽台）
87 森尾 瞭介（長崎西）
88 西村 弘平（青　雲）
89 竹村 裕一（長崎工）
90 永江 和徳（長崎南）
91 三浦 健太（長崎東）
92 吉田 一至（北陽台）
93 遠藤 正高（長崎北）

1-1 1-2 1-3 1-4 1-5 1-6 1-7 1-8 1-9 1-10 1-11 1-12 1-13 1-14 1-15
2-1 2-2 2-3 2-4 2-5 2-6 2-7 2-8 2-9 2-10 2-11 2-12 2-13 2-14 2-15 2-16
3-1 3-2 3-3 3-4 3-5 3-6 3-7 3-8
4-1 4-2 4-3 4-4
5-1 5-2
6-1 6-2
7-1
5-3 5-4
4-5 4-6 4-7 4-8
3-9 3-10 3-11 3-12 3-13 3-14 3-15 3-16
2-17 2-18 2-19 2-20 2-21 2-22 2-23 2-24 2-25 2-26 2-27 2-28 2-29 2-30 2-31 2-32
1-16 1-17 1-18 1-19 1-20 1-21 1-22 1-23 1-24 1-25 1-26 1-27 1-28 1-29

平成21年度長崎県高等学校春季テニス競技長崎地区大会
平成22年3月25日～27日
かきどまり庭球場
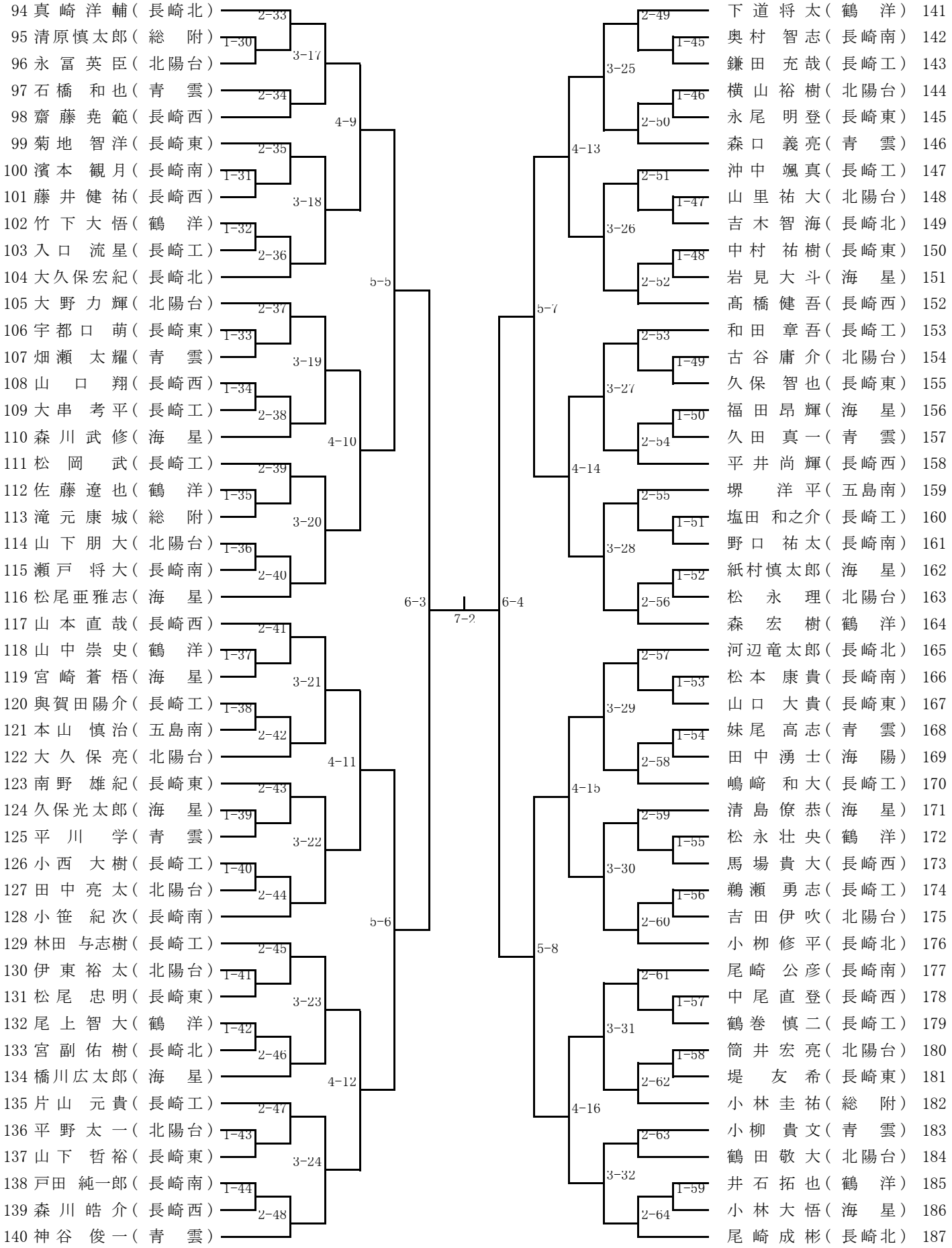
男子シングルス (2)