平成21年度長崎県高等学校春季テニス競技中地区大会
平成22年　3月25日～27日
長崎県総合運動公園テニスコート他
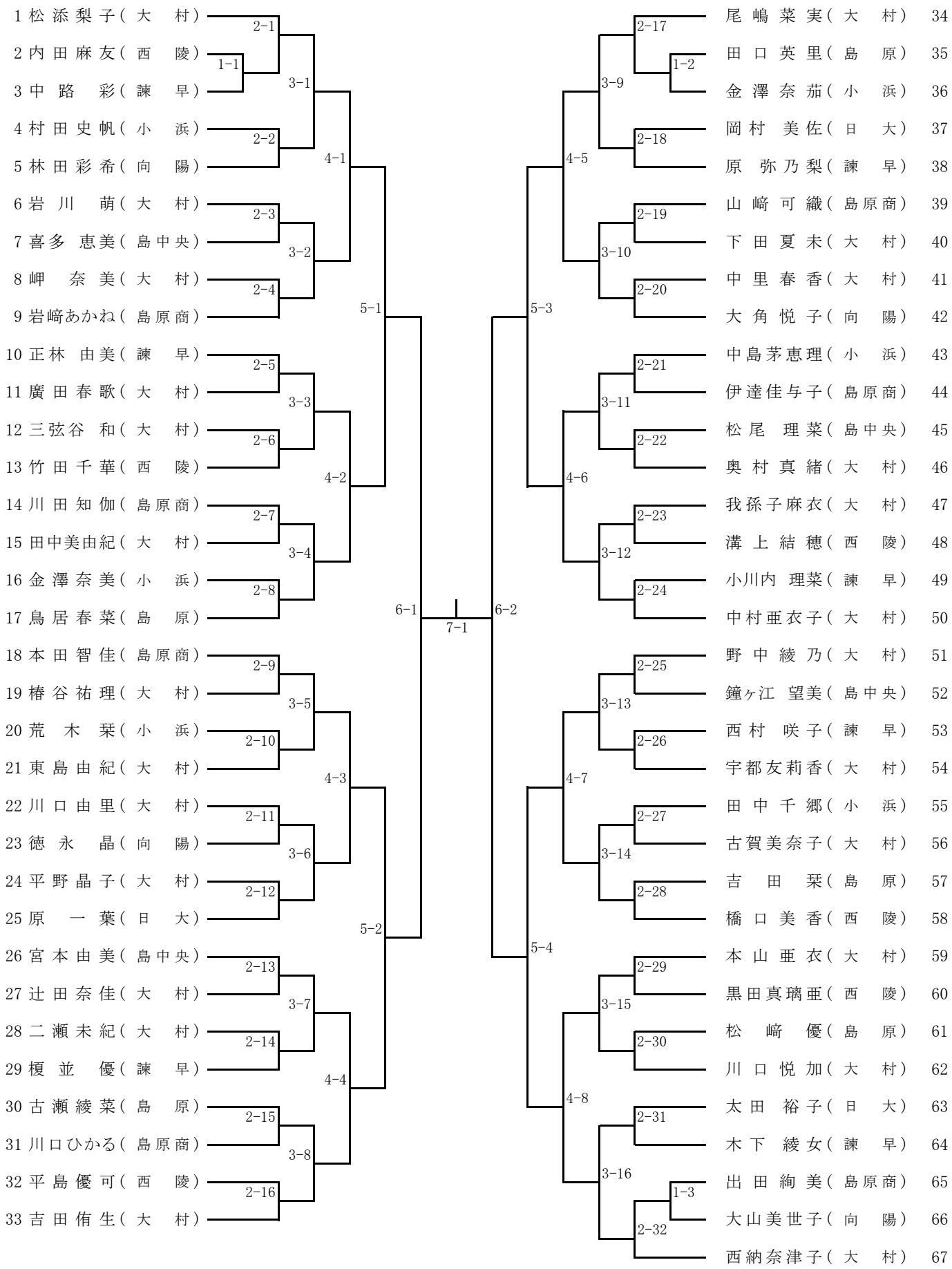
女子シングルス