平成22年度長崎県高等学校新人体育大会テニス競技
平成22年10月16日～18日
佐世保市総合グランドテニスコート

男子シングルス (1)

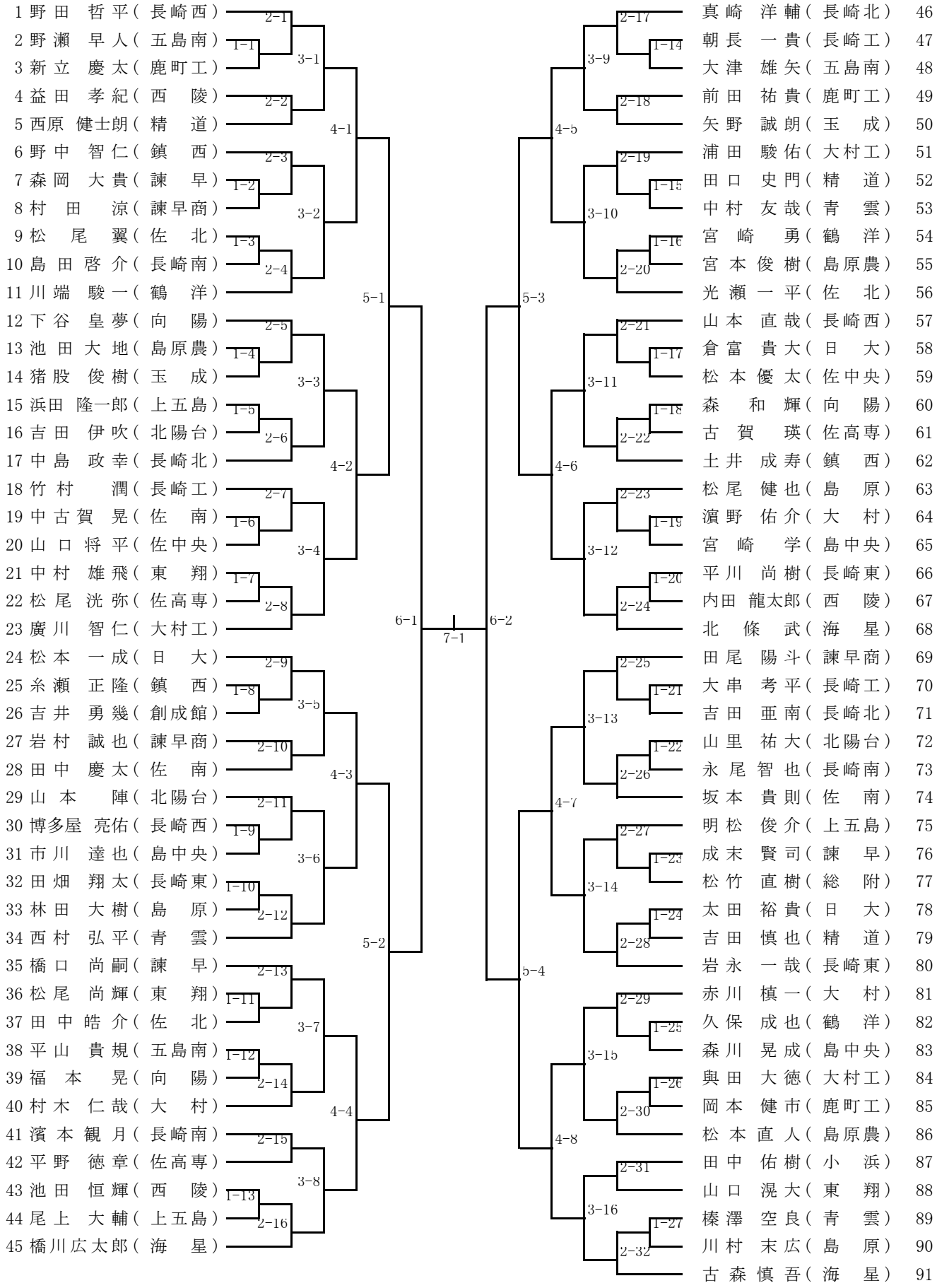

平成22年度長崎県高等学校新人体育大会テニス競技
平成22年10月16日～18日
佐世保市総合グランドテニスコート・サンビレッジ佐々

男子シングルス (2)

92 内田 真宏（海　星）
93 若松 紀道（精　道）
94 森田 拓矢（諫早商）
95 小柳 貴史（青　雲）
96 加藤 雄博（総　附）
97 森　智志（諫　早）
98 志賀　新（佐高専）
99 黒川 大地（島　原）
100 梅 誠士郎（佐　南）
101 中村　翼（鶴　洋）
102 清水 崇裕（佐中央）
103 木原 ヨハネ（鎮　西）
104 鵜瀬 勇志（長崎工）
105 藤本　凌（向　陽）
106 吉木 智海（長崎北）
107 竹馬 裕基（島中央）
108 濱口　郁（西　陵）
109 竹山 祐策（日　大）
110 椎葉 勇斗（東　翔）
111 小森 智朗（長崎南）
112 米倉　賢（大村工）
113 橋本 裕太（島原農）
114 田中 康平（長崎西）
115 田尾 健斗（海　星）
116 植木 雄大（島原農）
117 大下田 滉成（上五島）
118 橋本　響（大村工）
119 伊崎 隆正（島　原）
120 堺　洋平（五島南）
121 田川 史弥（長崎東）
122 池田 友斗（諫　早）
123 川久保 圭隆（鹿町工）
124 稲冨 智介（精　道）
125 岩永 鴻志（玉　成）
126 西　諒也（大　村）
127 松本 祐樹（佐　北）
128 福田 達朗（長崎西）
129 藤崎 拓実（鎮　西）
130 入口 流星（長崎工）
131 杉山 裕樹（佐高専）
132 関　泰貴（向　陽）
133 松尾 寧彦（北陽台）
134 山下 康平（鶴　洋）
135 松本 康貴（長崎南）
136 中野 優希（東　翔）
137 西上 尚志（対　馬）

2-33 1-28 3-17 2-34 4-9 2-35 1-29 3-18 1-30 2-36 5-5 2-37 1-31 3-19 1-32 2-38 4-10 2-39 1-33 3-20 1-34 2-40 6-3 2-41 1-35 3-21 1-36 2-42 4-11 2-43 1-37 3-22 1-38 2-44 5-6 2-45 1-39 3-23 1-40 2-46 4-12 2-47 3-24 1-41 2-48

7-2

2-49 1-42 3-25 2-50 4-13 2-51 1-43 3-26 1-44 2-52 5-7 2-53 1-45 3-27 1-46 2-54 4-14 2-55 1-47 3-28 1-48 2-56 6-4 2-57 1-49 3-29 1-50 2-58 4-15 2-59 1-51 3-30 1-52 2-60 5-8 2-61 1-53 3-31 1-54 2-62 4-16 2-63 3-32 1-55 2-64

138 榎本 尚史（海　星）
139 田中 亮太（北陽台）
140 牧山 竜也（向　陽）
141 生田 俊介（上五島）
142 大場 和樹（島　原）
143 堤　柊介（大村工）
144 竹下 雅人（長崎南）
145 山下 哲裕（長崎東）
146 山口 将大（佐　南）
147 坂井 康輔（玉　成）
148 速水 祐太朗（鹿町工）
149 遠藤 正高（長崎北）
150 松竹 祥吾（大　村）
151 川口 隆介（西　陵）
152 永田 政智（諫早商）
153 畑瀬 太耀（青　雲）
154 上田 雅志（島中央）
155 永元 陽平（佐高専）
156 片山 輝一（長崎工）
157 鴨川　大（五島南）
158 山口　慶（日　大）
159 松永 壮央（鶴　洋）
160 中尾 勇介（佐　北）
161 鮫島 隼人（日　大）
162 前田 佳人（精　道）
163 荒木 亮輔（鹿町工）
164 堤　北星（長崎北）
165 松永 貴照（佐中央）
166 溝口 元希（東　翔）
167 有馬　拓（長崎西）
168 松永　理（北陽台）
169 上戸　望（西　陵）
170 本山 慎治（五島南）
171 松尾 完治（諫早商）
172 石橋　亮（佐　南）
173 菊地 智哉（長崎東）
174 山口 彰一（上五島）
175 永尾 真也（鎮　西）
176 渡邊 裕史郎（青　雲）
177 中村祐次郎（佐　北）
178 森田 真悟（島原農）
179 森　友幸（創成館）
180 和田 育也（大　村）
181 清水 泰成（玉　成）
182 前田 考希（島中央）
183 樫山　琢（諫　早）