平成22年度長崎県高等学校新人体育大会テニス競技
平成22年10月16日～18日
佐世保市総合グランドテニスコート
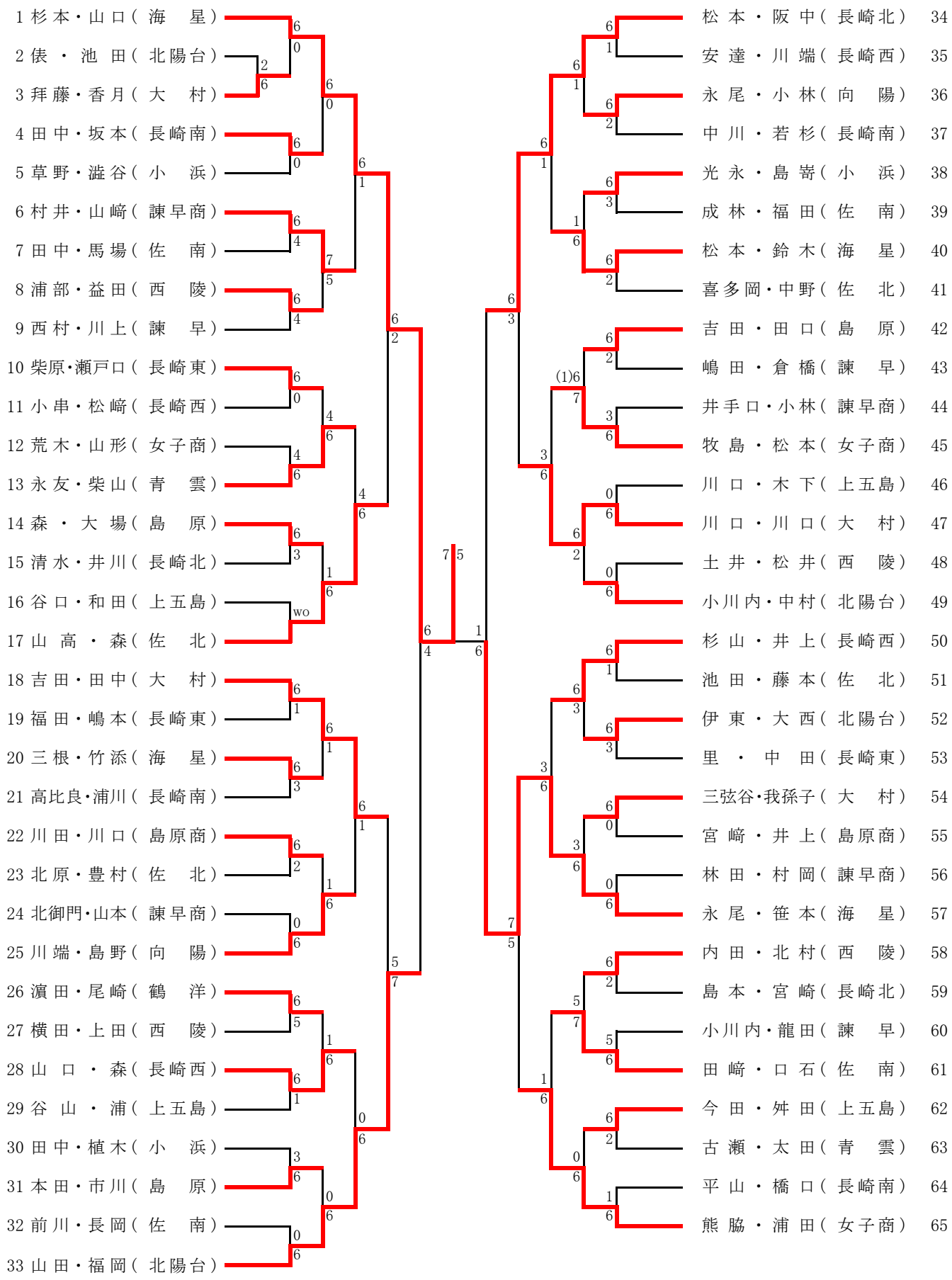
女子ダブルス