平成23年度長崎県高等学校テニス選手権学年別大会
平成23年8月18日～20日
長崎東高校テニスコート

1年女子シングルス (1)

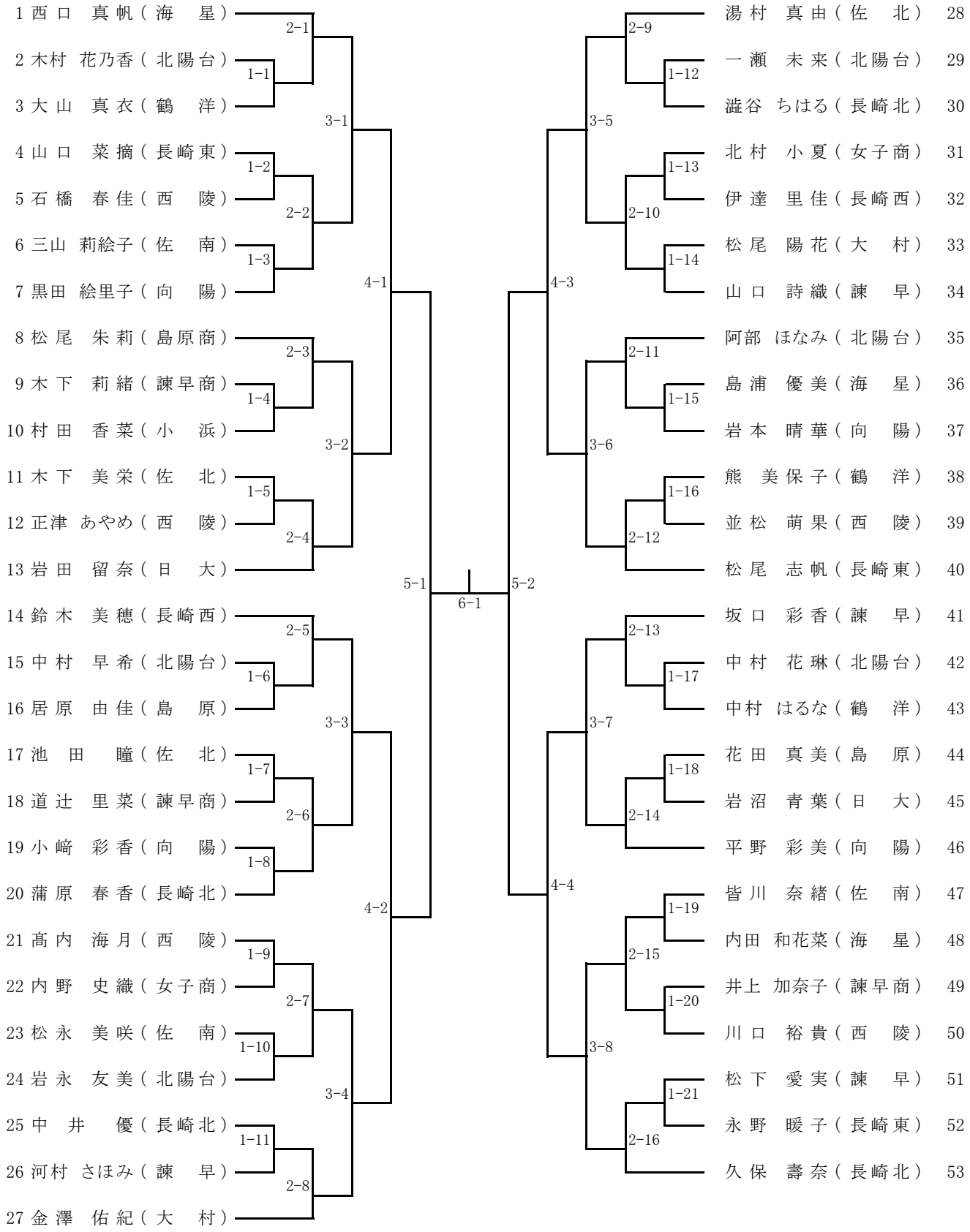

平成23年度長崎県高等学校テニス選手権学年別大会
平成23年8月18日～20日
鎮西学院テニスコート
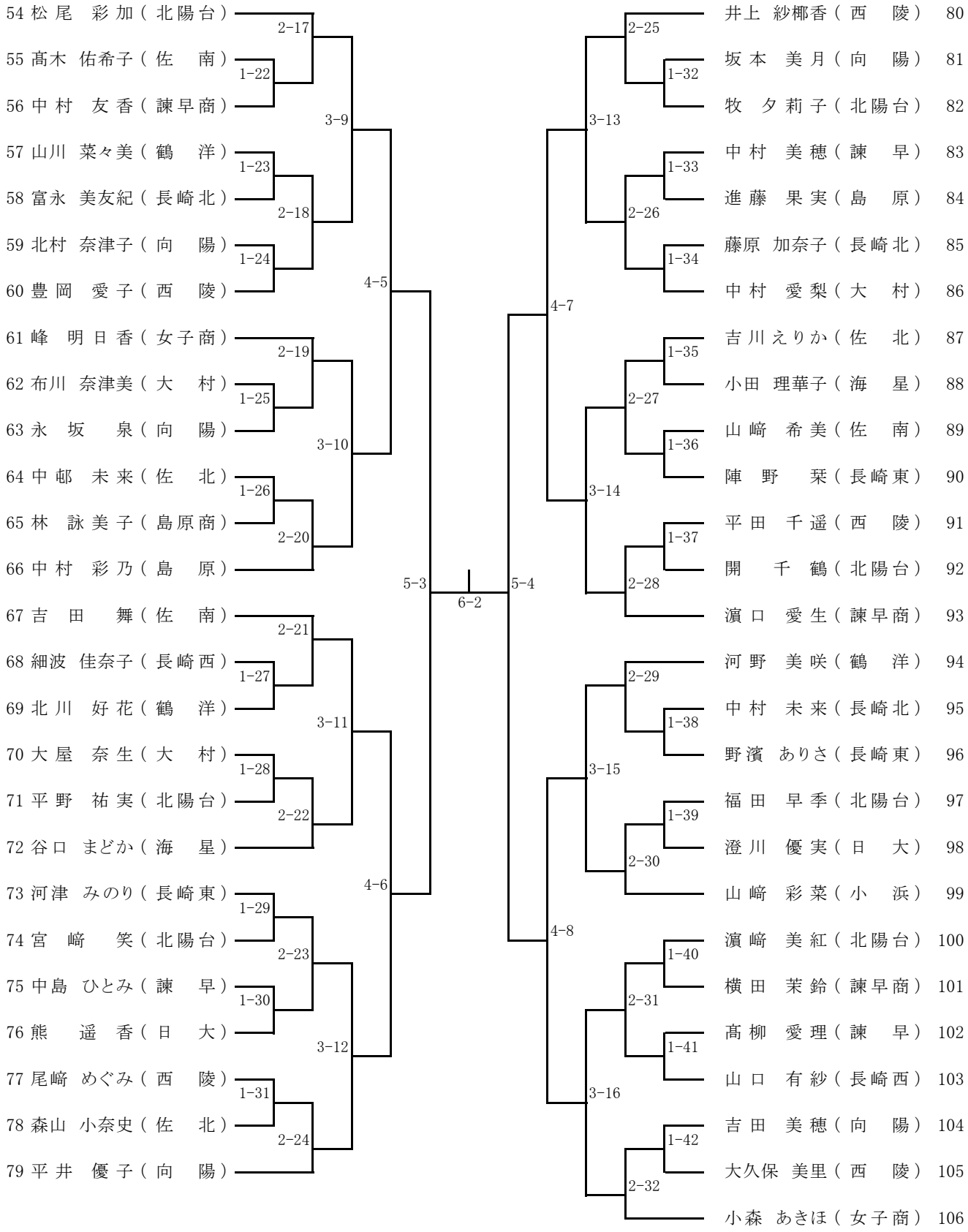
1年女子シングルス (2)