平成23年度長崎県高等学校テニス選手権学年別大会
平成23年8月18日～20日
県立総合運動公園庭球場

2年男子ダブルス (1)

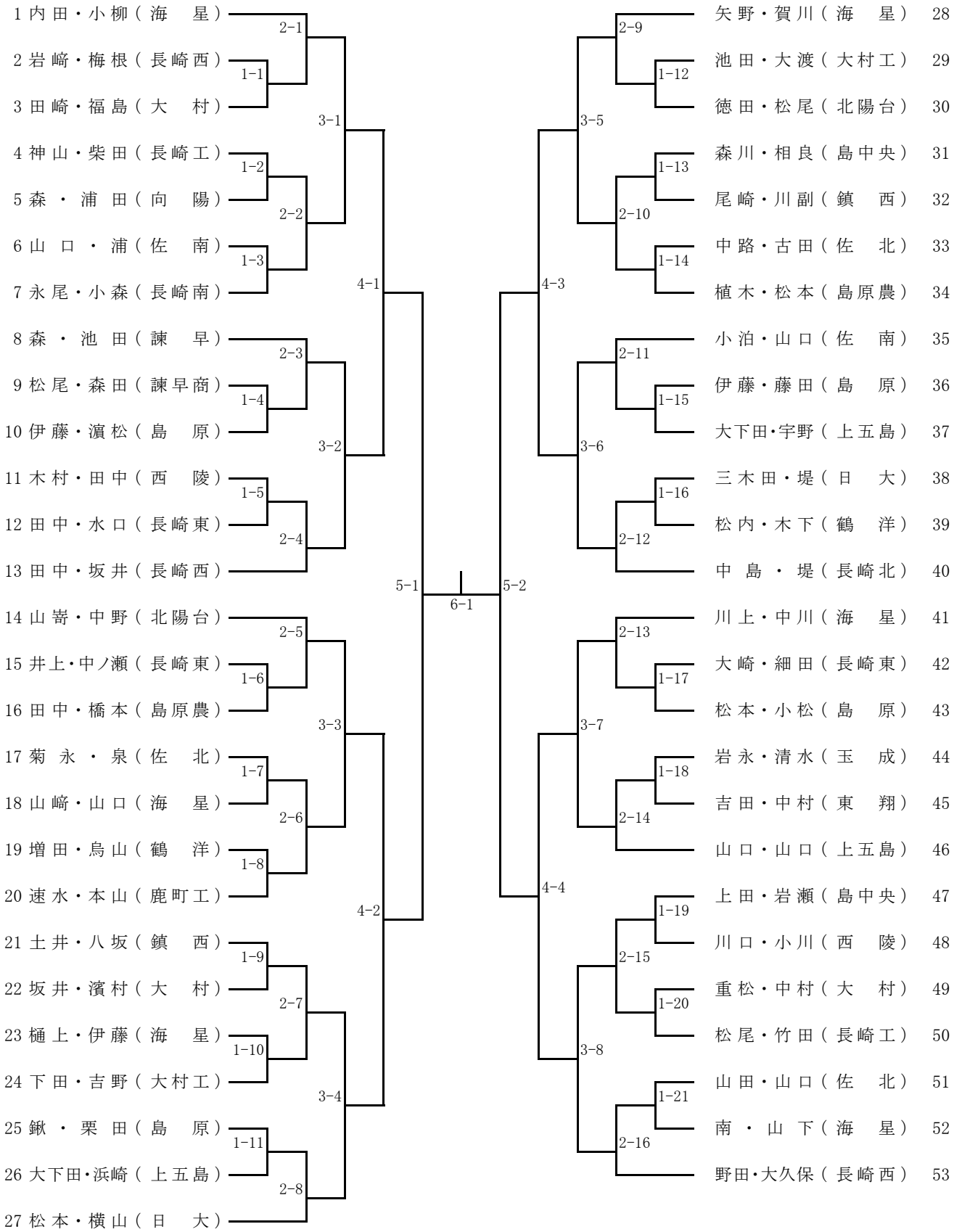

平成23年度長崎県高等学校テニス選手権学年別大会
平成23年8月18日～20日
県立総合運動公園庭球場
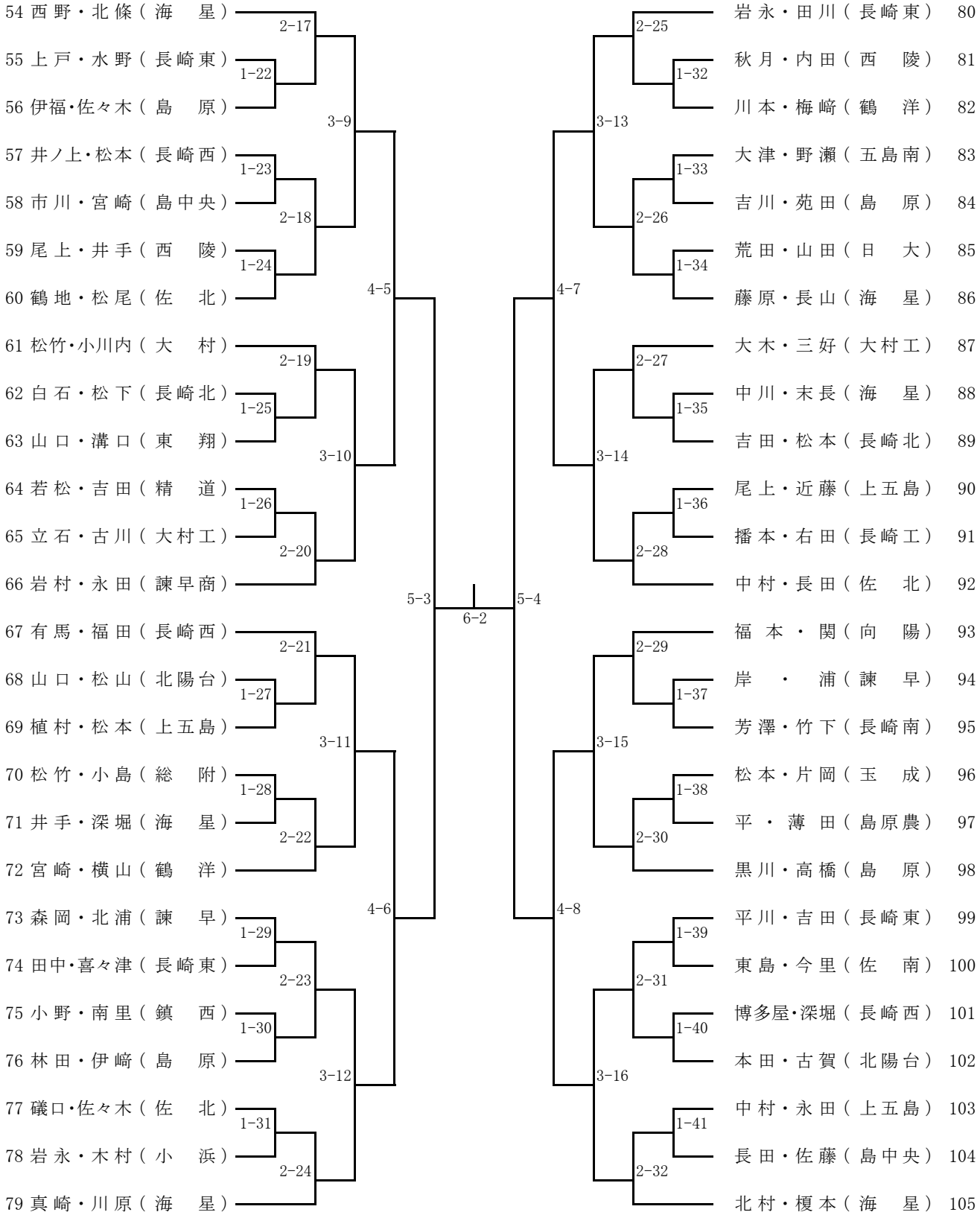
2年男子ダブルス (2)