平成23年度長崎県高等学校新人体育大会テニス競技
平成18年3月27～29日
長崎県立総合公園テニスコートほか

女子シングルス (1)

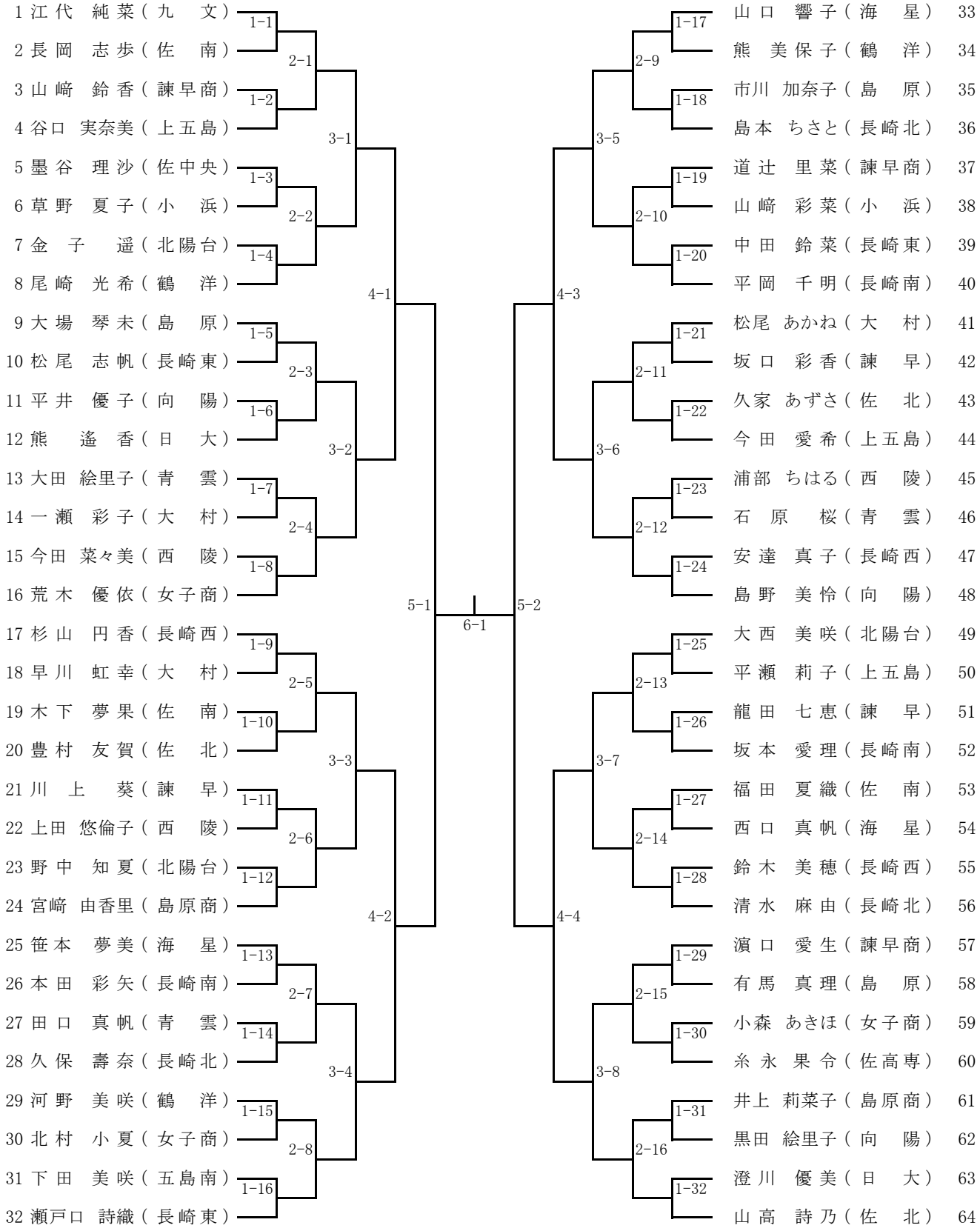

平成23年度長崎県高等学校新人体育大会テニス競技
平成18年3月27～29日
長崎県立総合公園テニスコートほか
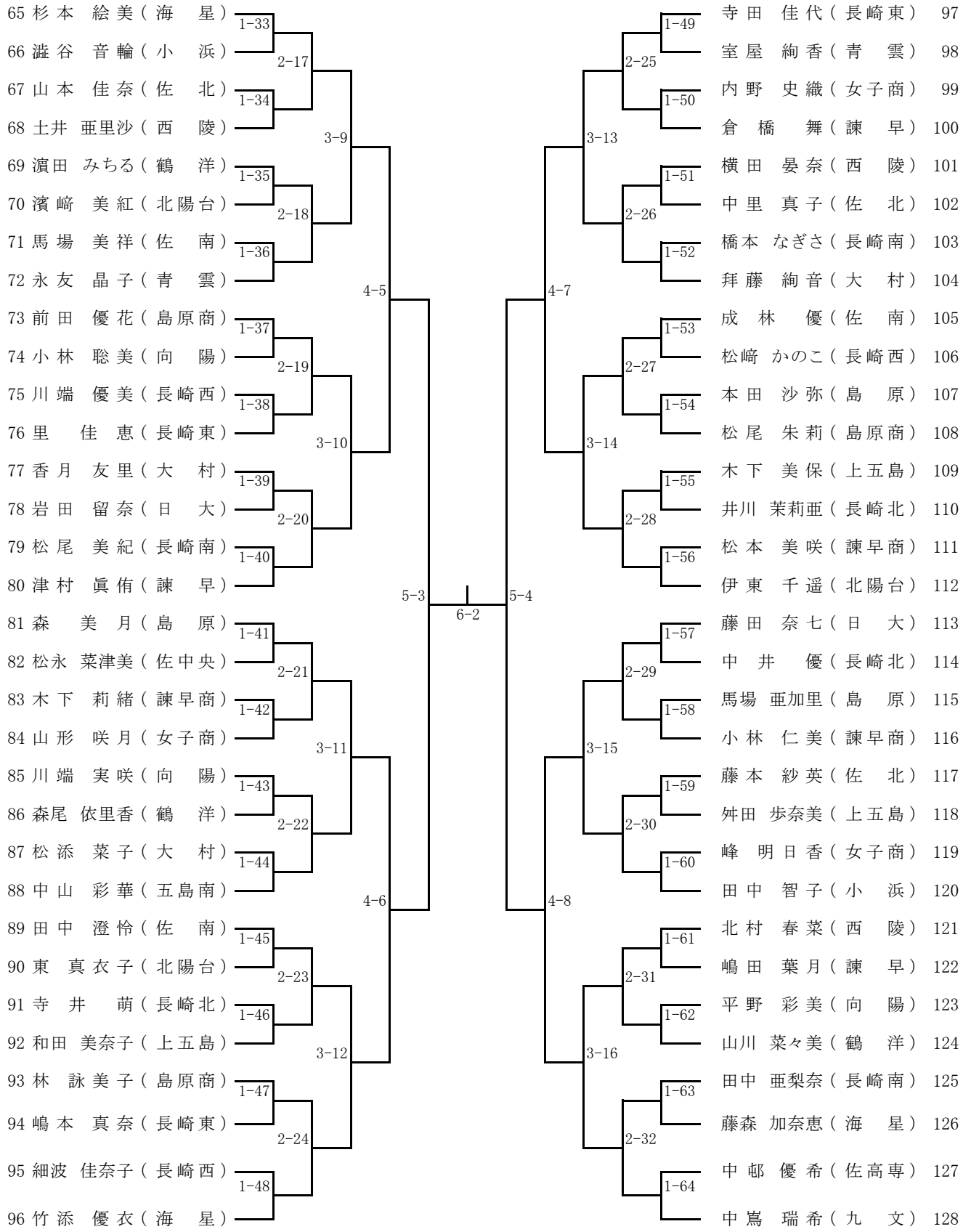
女子シングルス (2)