平成23年度長崎県高等学校冬季テニス競技中地区大会
平成23年12月23日～26日
鎮西高校，大村高校テニスコート
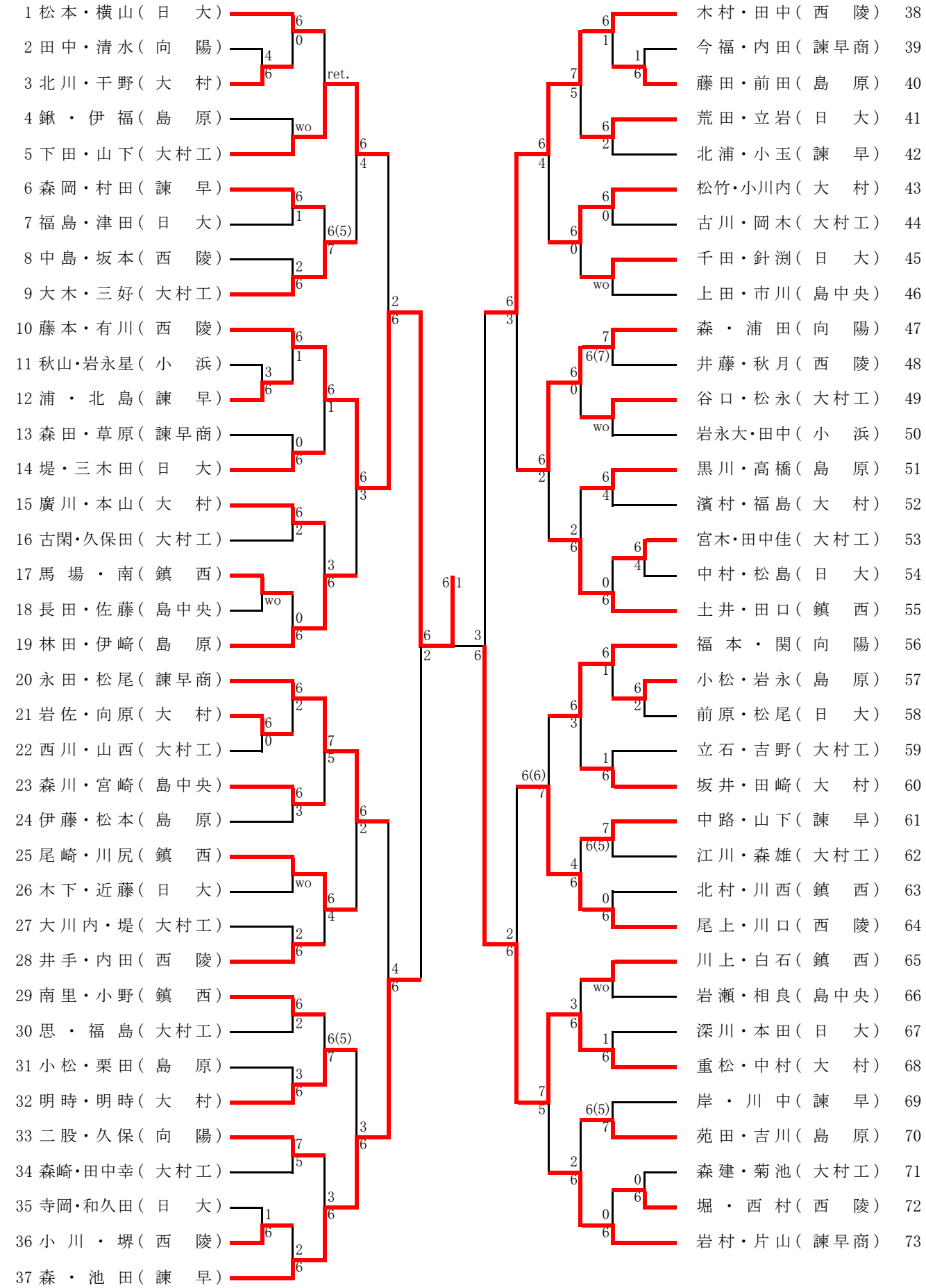
男子ダブルス