平成24年度新人戦長崎地区大会
平成24年10月13日～14日
北陽台高校，長崎東高校，県立大シーボルト校

男子ダブルス

1 有吉・矢野（海　星）
2 藤田・平仙（長崎西）
3 鬼海・中村（長崎南）
4 小林・吉村（長崎工）
5 吉田・東郷（北陽台）
6 古川・峰（長崎東）
7 井上・升田（長崎工）
8 光永・松島（海　星）
9 大石・船橋（鶴　洋）
10 山里・森（長崎北）
11 中野・桑原（北陽台）
12 高田・森川（海　星）
13 小川・山口（長崎南）
14 福島・松尾（長崎東）
15 花田・鮫島（海　星）
16 西村・中村（北陽台）
17 村井・寺岡（海　陽）
18 野中・藤本（長崎西）
19 氏福・魚谷（長崎東）
20 山﨑・平山（長崎北）
21 本土・中村（長崎工）
22 永瀬・美馬（北陽台）
23 佐藤・中川（海　星）
24 松本・小串（長崎西）
25 濵上・原（北陽台）
26 永江・森（鶴　洋）
27 北村・岩村（海　星）
28 能・田中（海　陽）
29 川原・古川（長崎南）
30 藤原・大川（鶴　洋）
31 小林・浦川（長崎東）
32 川口・渡邊（海　星）
33 川島・前川（北陽台）
34 松尾・吉川（長崎工）
35 室之園・濵﨑（海　星）
36 浦川・林（長崎北）
37 杉永・里見（長崎工）
38 福島・中尾（長崎西）
39 大塚・平野（北陽台）
40 道越・野田（長崎南）
41 吉田・宮本（海　星）
42 小田・西原（玉　成）
43 山里・立野（北陽台）
44 岩原・古村（長崎南）
45 堀内・四尺（海　星）
46 古川・西田（長崎東）
47 大久保・田﨑（長崎西）

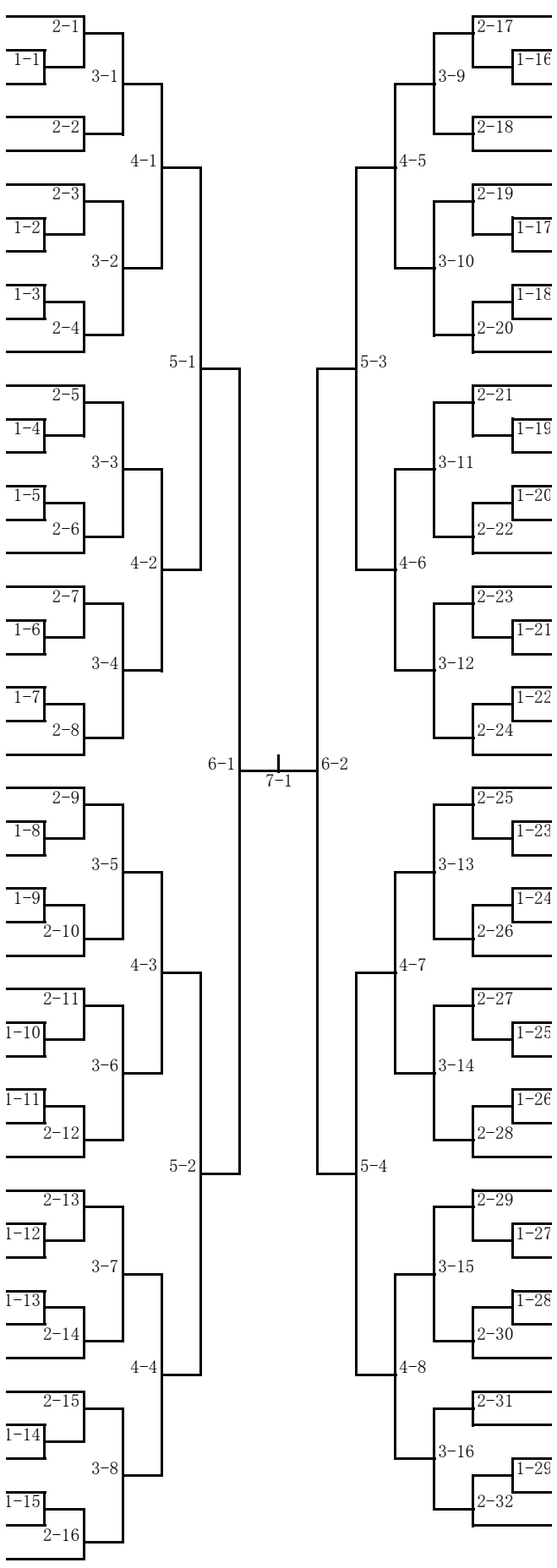

48 田中・里（海　星）
49 北嶋・石田（玉　成）
50 神津・山本（長崎北）
51 冨永・秦（鶴　洋）
52 濵﨑・田苗（北陽台）
53 井ノ上・原田（長崎西）
54 鳥越・後田（海　星）
55 岡・田森（北陽台）
56 青田・柴原（長崎工）
57 藤野・山口（長崎南）
58 大﨑・小寺（長崎東）
59 中嶋・花田（海　星）
60 井上・福島（長崎東）
61 増元・川原（北陽台）
62 高比良・溝川（海　星）
63 谷口・山本（長崎工）
64 池田・山口（長崎南）
65 原口・中尾（海　星）
66 山道・田縁（北陽台）
67 白石・浦（長崎工）
68 森・土井（海　陽）
69 市川・金崎（鶴　洋）
70 鳥谷・黒﨑（長崎西）
71 出口・松本（長崎西）
72 牧・太田（北陽台）
73 水口・森田（海　星）
74 田川・山田（長崎南）
75 本村・浦岡（長崎北）
76 山田・中川（長崎東）
77 戸田・豊島（長崎工）
78 黒田・辻（北陽台）
79 林田・片山（長崎東）
80 松尾・山里（鶴　洋）
81 中村・山口（長崎南）
82 松江・森保（海　星）
83 山口・松添（長崎西）
84 前田・林田（長崎東）
85 伊達・山口（海　星）
86 太田・石田（北陽台）
87 北村・横尾（長崎北）
88 井上・小島（総　附）
89 山本・明石（長崎工）
90 熊川・高尾（長崎南）
91 菅田・藤枝（海　星）
92 馬場・大原（長崎西）
93 藤井・北川（北陽台）