平成24年度　長崎県高等学校　長崎地区　新人大会

女子ダブルス
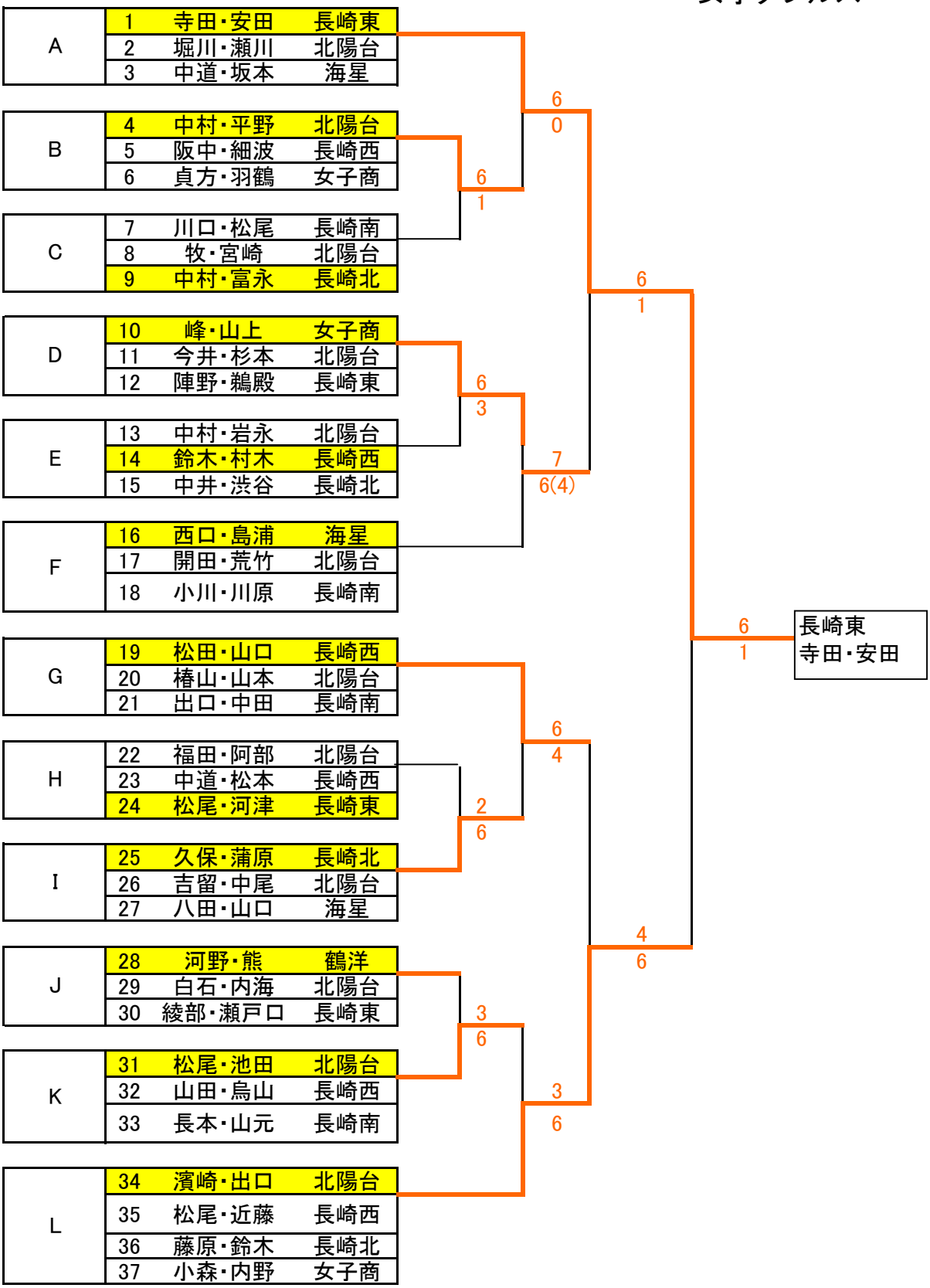
A	1	寺田・安田	長崎東
	2	堀川・瀬川	北陽台
	3	中道・坂本	海星
B	4	中村・平野	北陽台
	5	阪中・細波	長崎西
	6	貞方・羽鶴	女子商
C	7	川口・松尾	長崎南
	8	牧・宮崎	北陽台
	9	中村・富永	長崎北
D	10	峰・山上	女子商
	11	今井・杉本	北陽台
	12	陣野・鵜殿	長崎東
E	13	中村・岩永	北陽台
	14	鈴木・村木	長崎西
	15	中井・渋谷	長崎北
F	16	西口・島浦	海星
	17	開田・荒竹	北陽台
	18	小川・川原	長崎南
G	19	松田・山口	長崎西
	20	椿山・山本	北陽台
	21	出口・中田	長崎南
H	22	福田・阿部	北陽台
	23	中道・松本	長崎西
	24	松尾・河津	長崎東
I	25	久保・蒲原	長崎北
	26	吉留・中尾	北陽台
	27	八田・山口	海星
J	28	河野・熊	鶴洋
	29	白石・内海	北陽台
	30	綾部・瀬戸口	長崎東
K	31	松尾・池田	北陽台
	32	山田・烏山	長崎西
	33	長本・山元	長崎南
L	34	濱崎・出口	北陽台
	35	松尾・近藤	長崎西
	36	藤原・鈴木	長崎北
	37	小森・内野	女子商