平成24年度長崎県高等学校新人体育大会テニス競技
平成24年10月20日～22日
かきどまり庭球場　長崎北陽台高校テニスコート
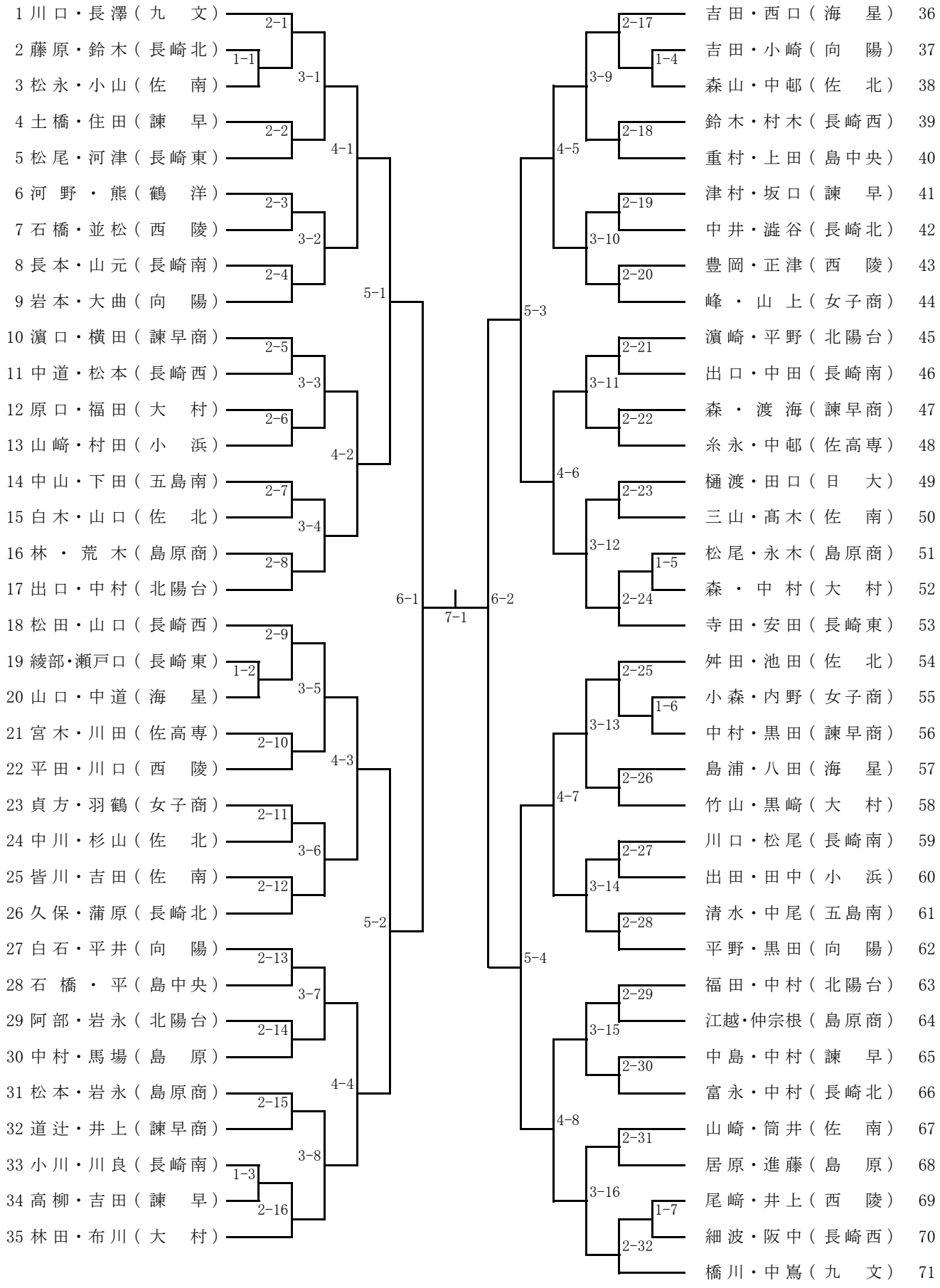
女子ダブルス