第14回チャレンジカップ
平成25年5月18日
長崎県総合運動公園庭球場
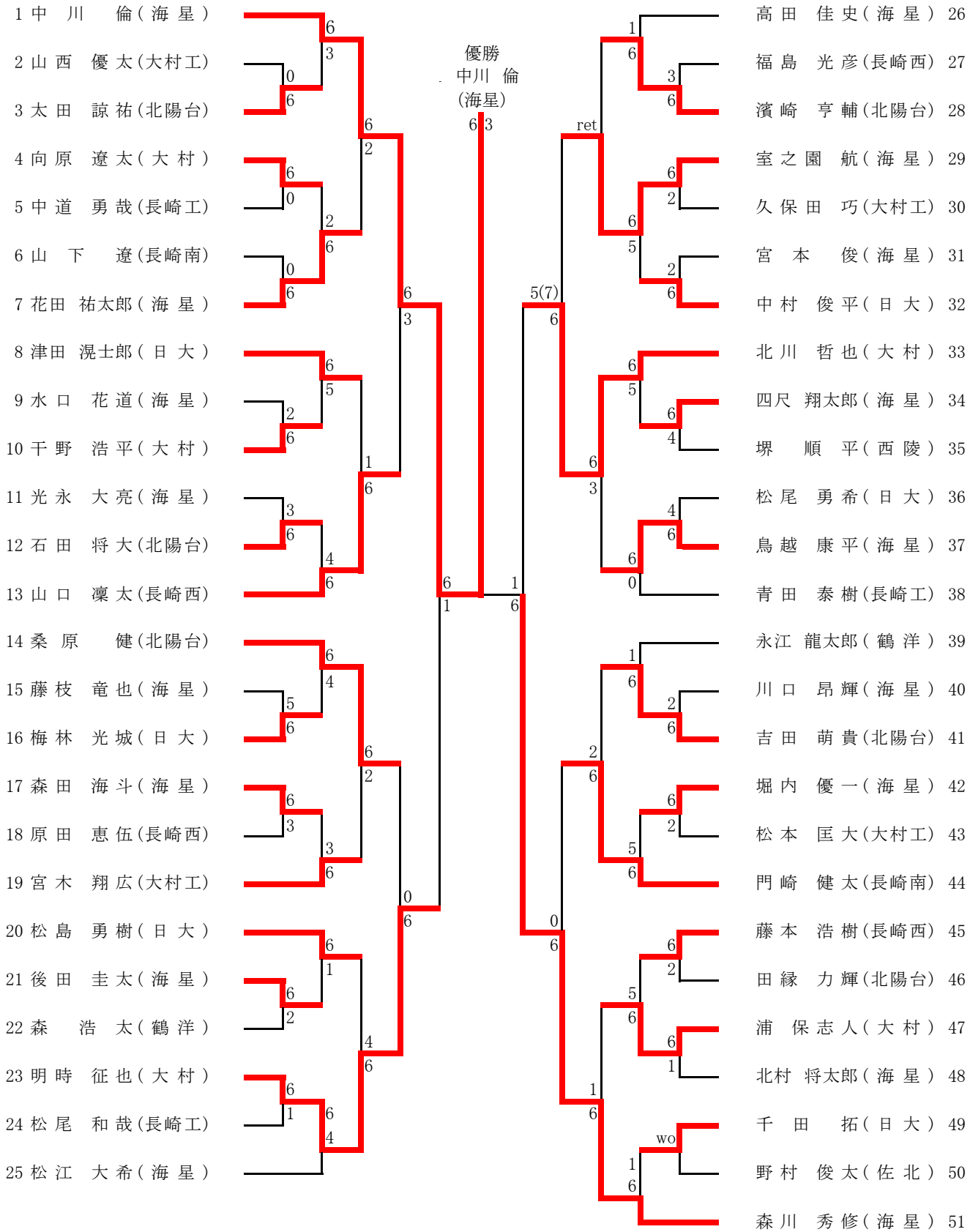
男子シングルス