平成２５年度長崎県高等学校総合体育大会　テニス競技
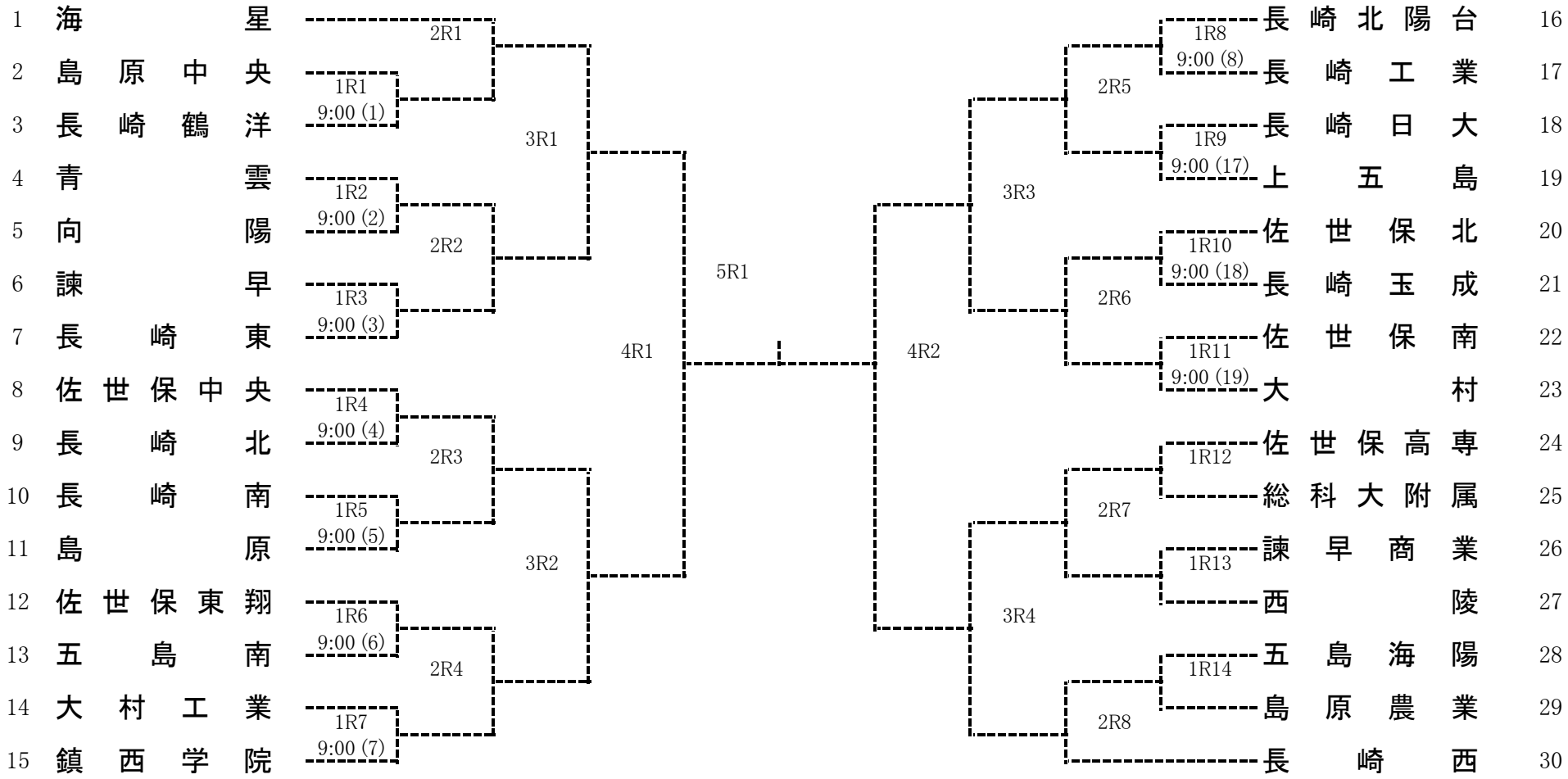
男子団体