平成25年度長崎県高等学校新人体育大会テニス競技
平成25年10月19日～21日
かきどまり庭球場
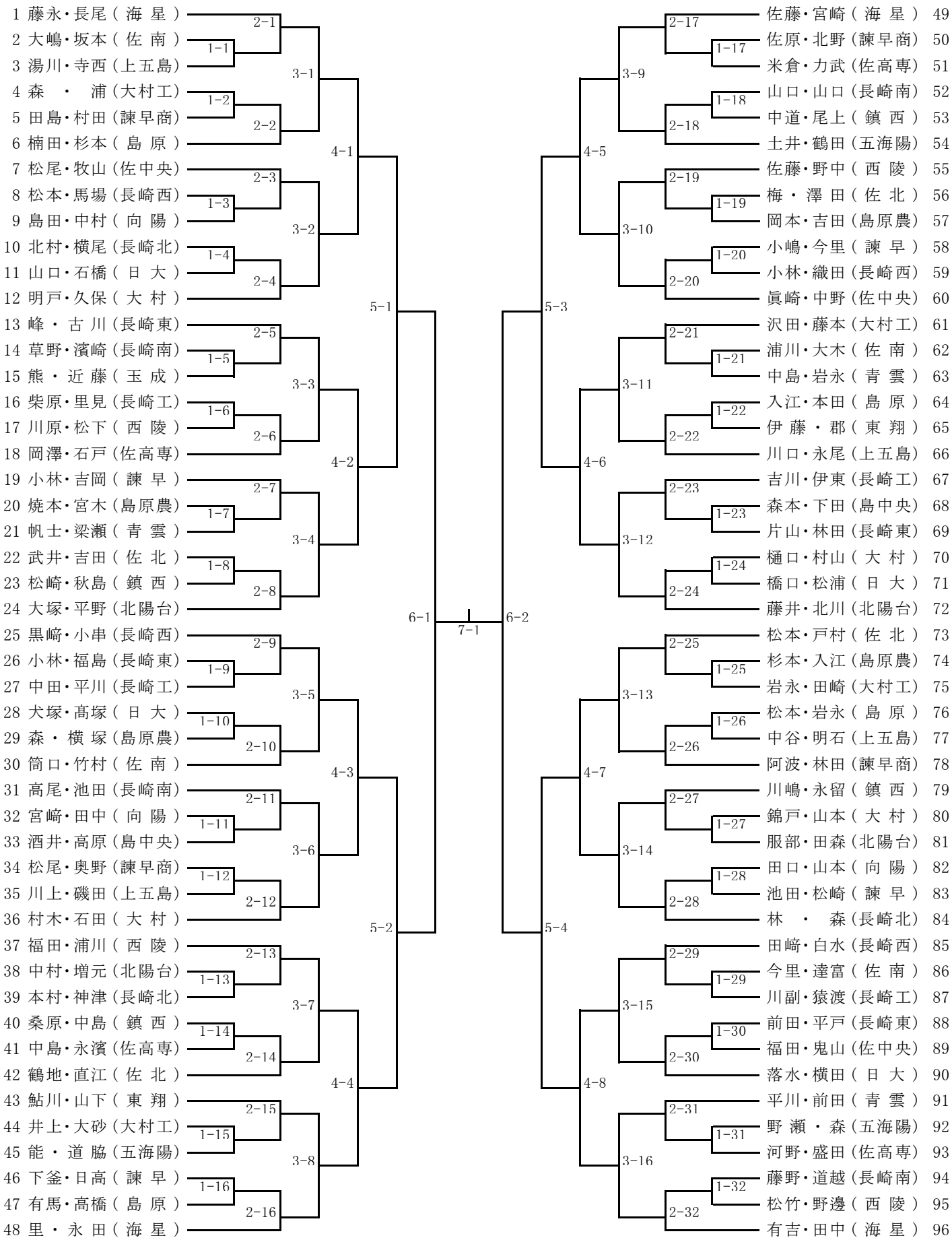
男子ダブルス