平成26年度長崎県高等学校冬季テニス選手権
平成26年12月23日
かきどまり庭球場
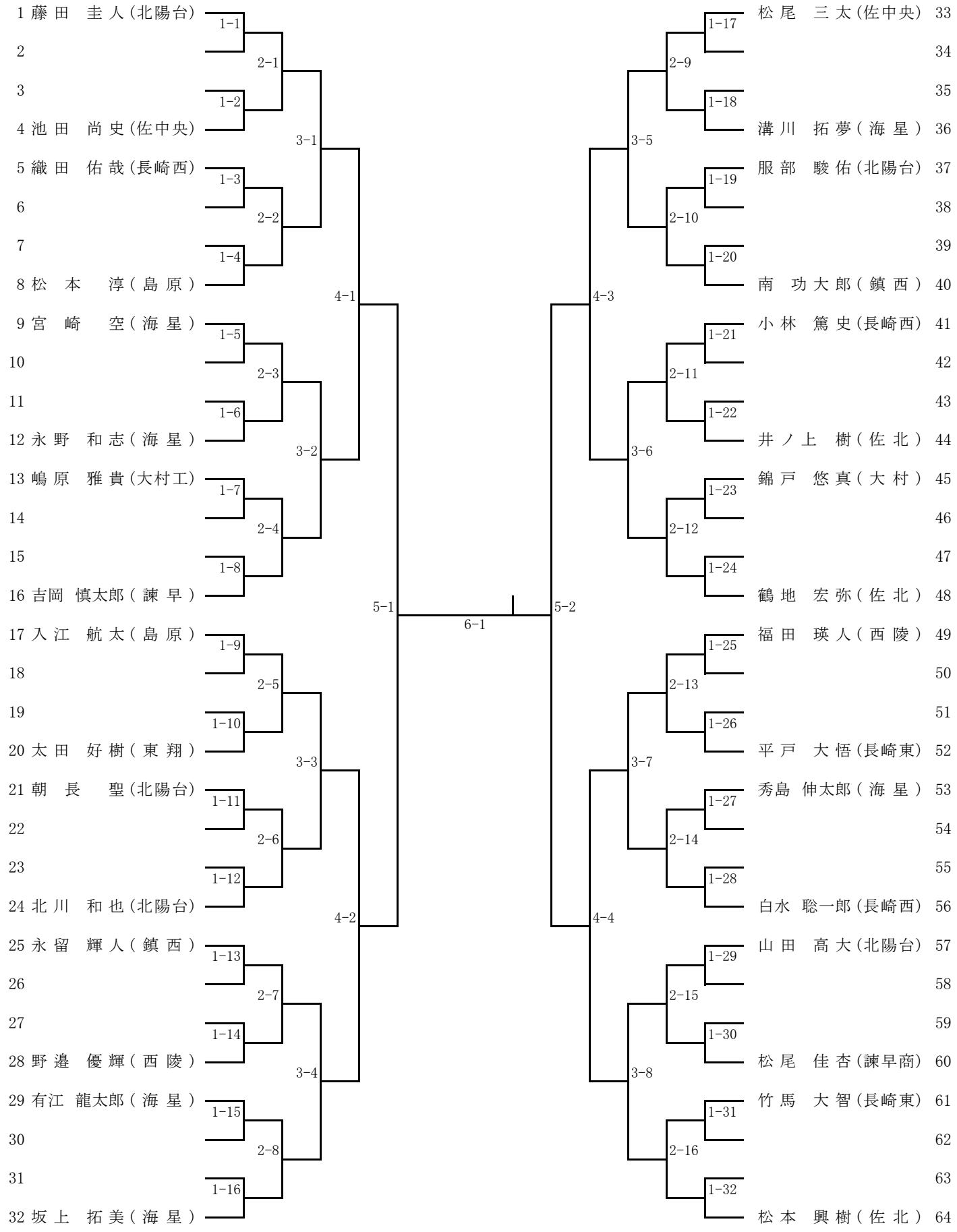
男子シングルス