平成27年度長崎県高等学校テニス選手権学年別大会
平成27年8月10日～12日
かきどまり庭球場

1年男子シングルス(1)

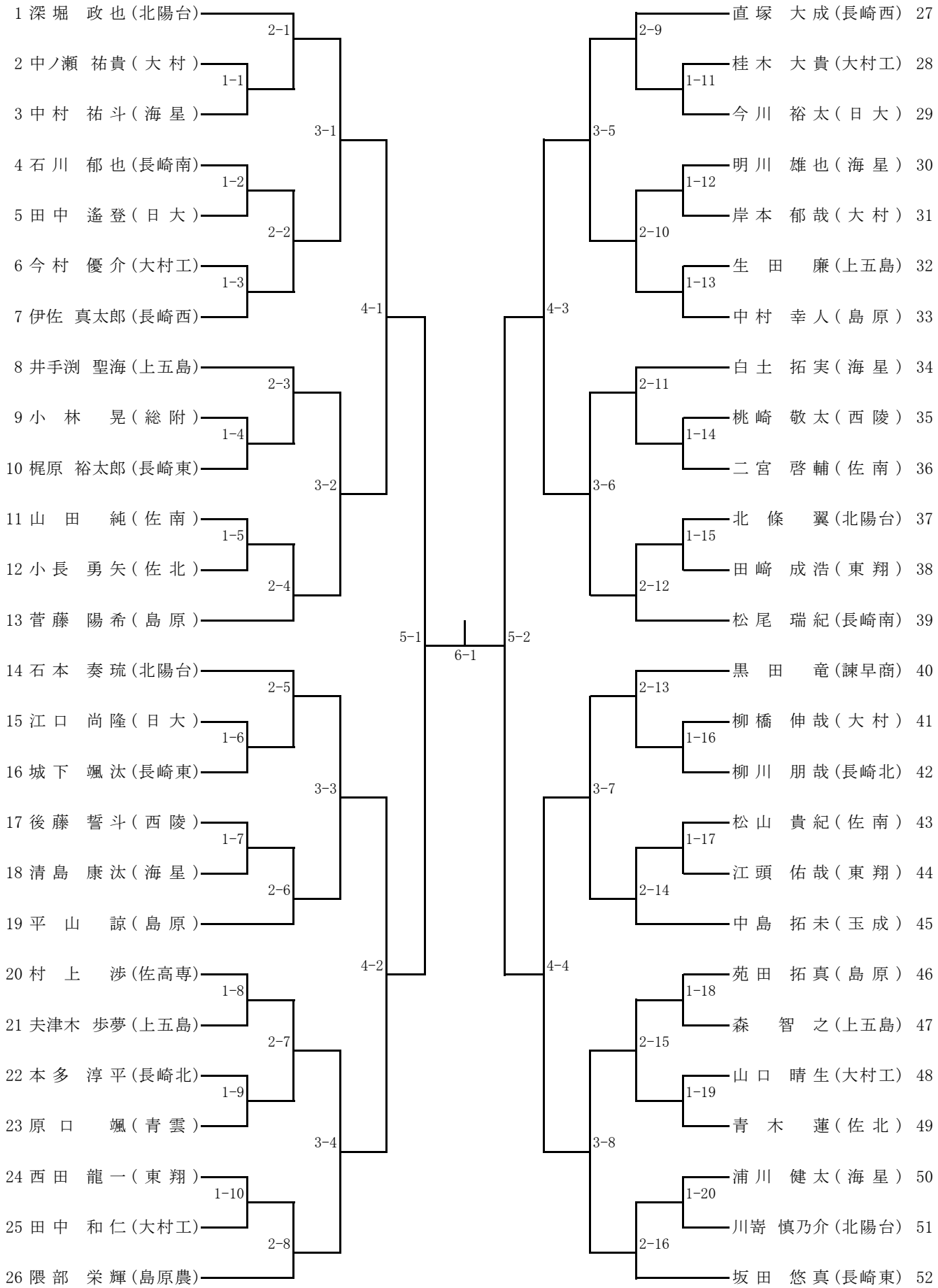

平成27年度長崎県高等学校テニス選手権学年別大会
平成27年8月10日～12日
かきどまり庭球場

1年男子シングルス (2)

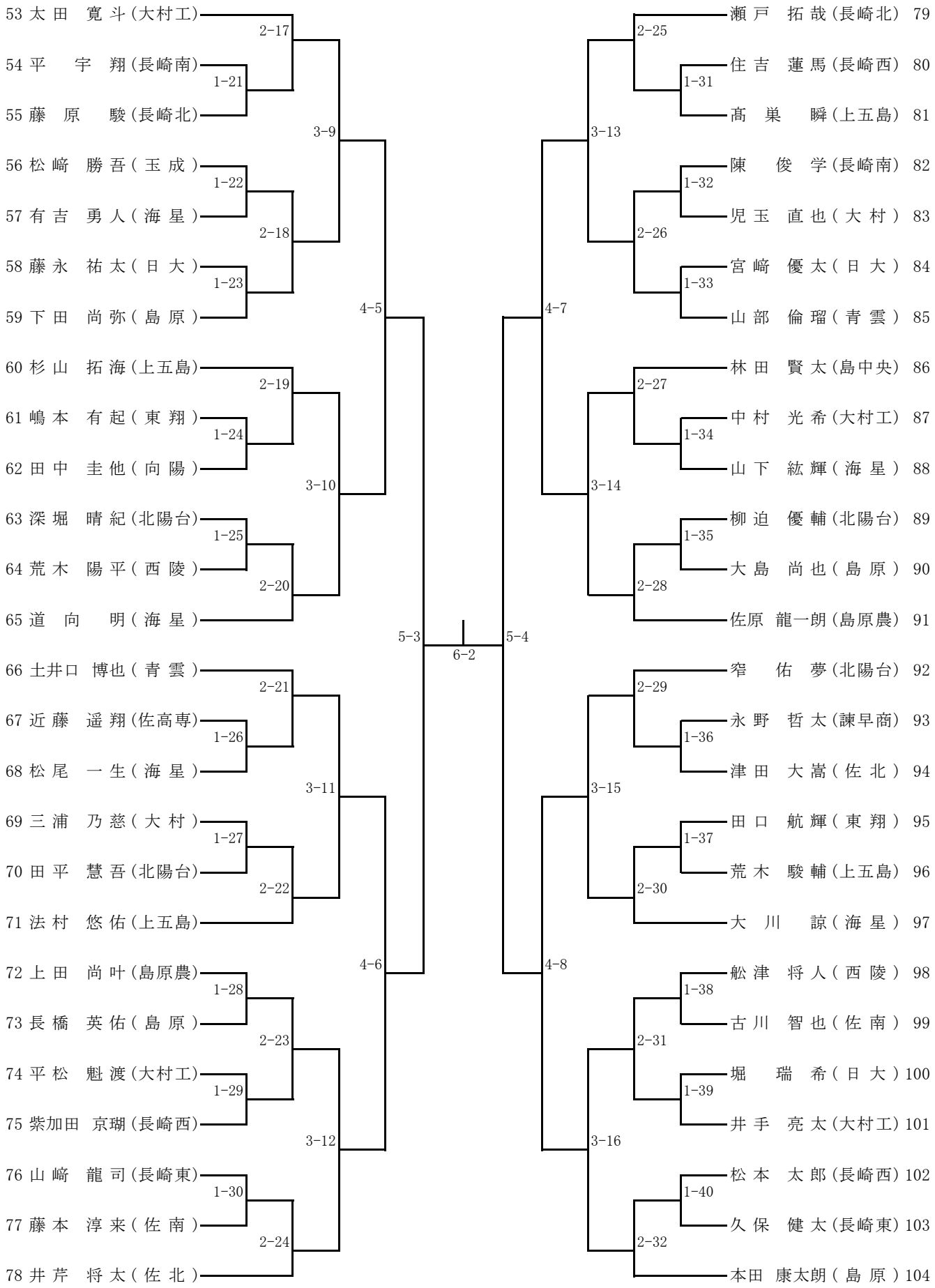

平成27年度長崎県高等学校テニス選手権学年別大会
平成27年8月10日～12日
かきどまり庭球場

1年男子シングルス (3)

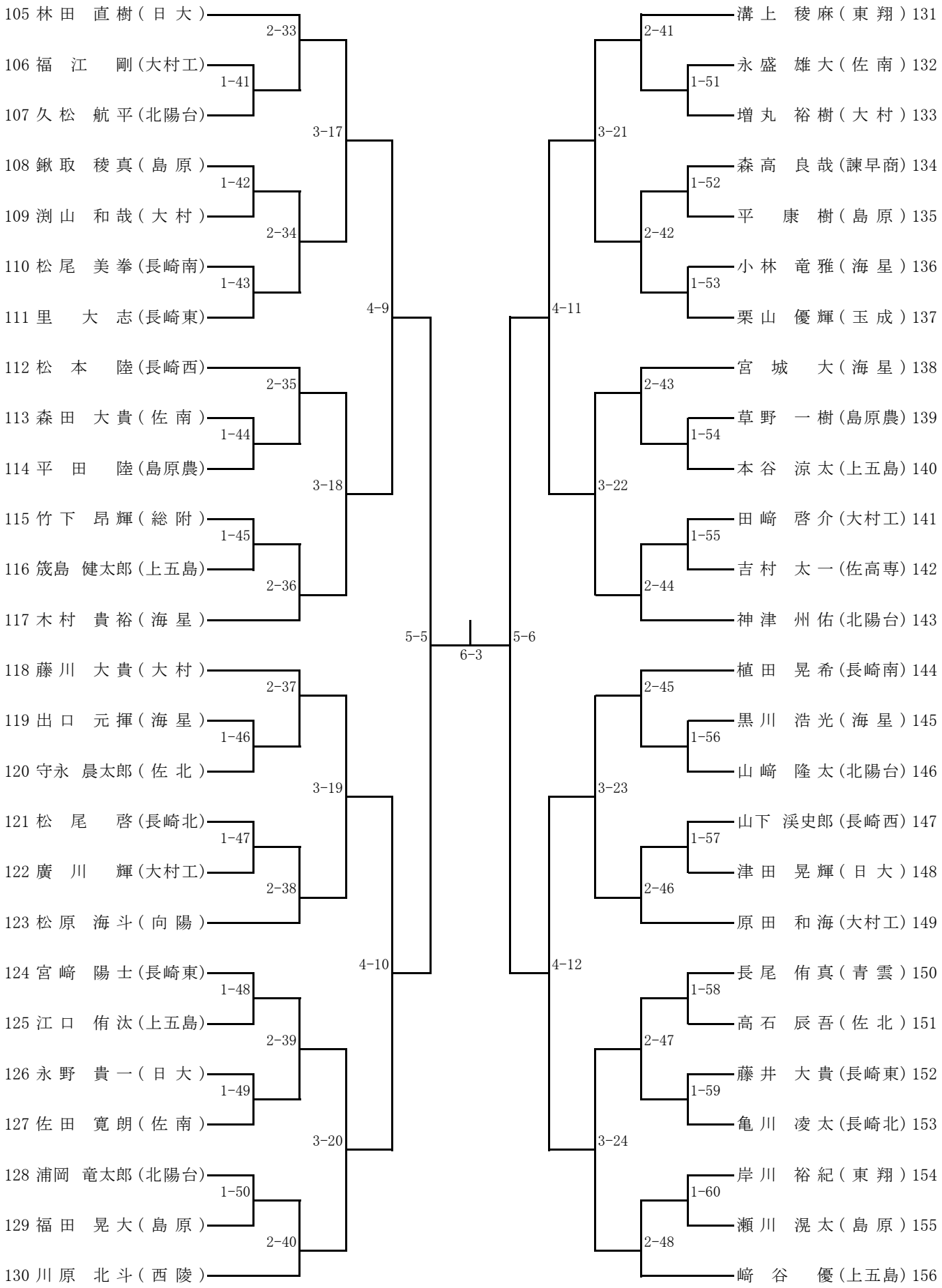

平成27年度長崎県高等学校テニス選手権学年別大会
平成27年8月10日～12日
かきどまり庭球場
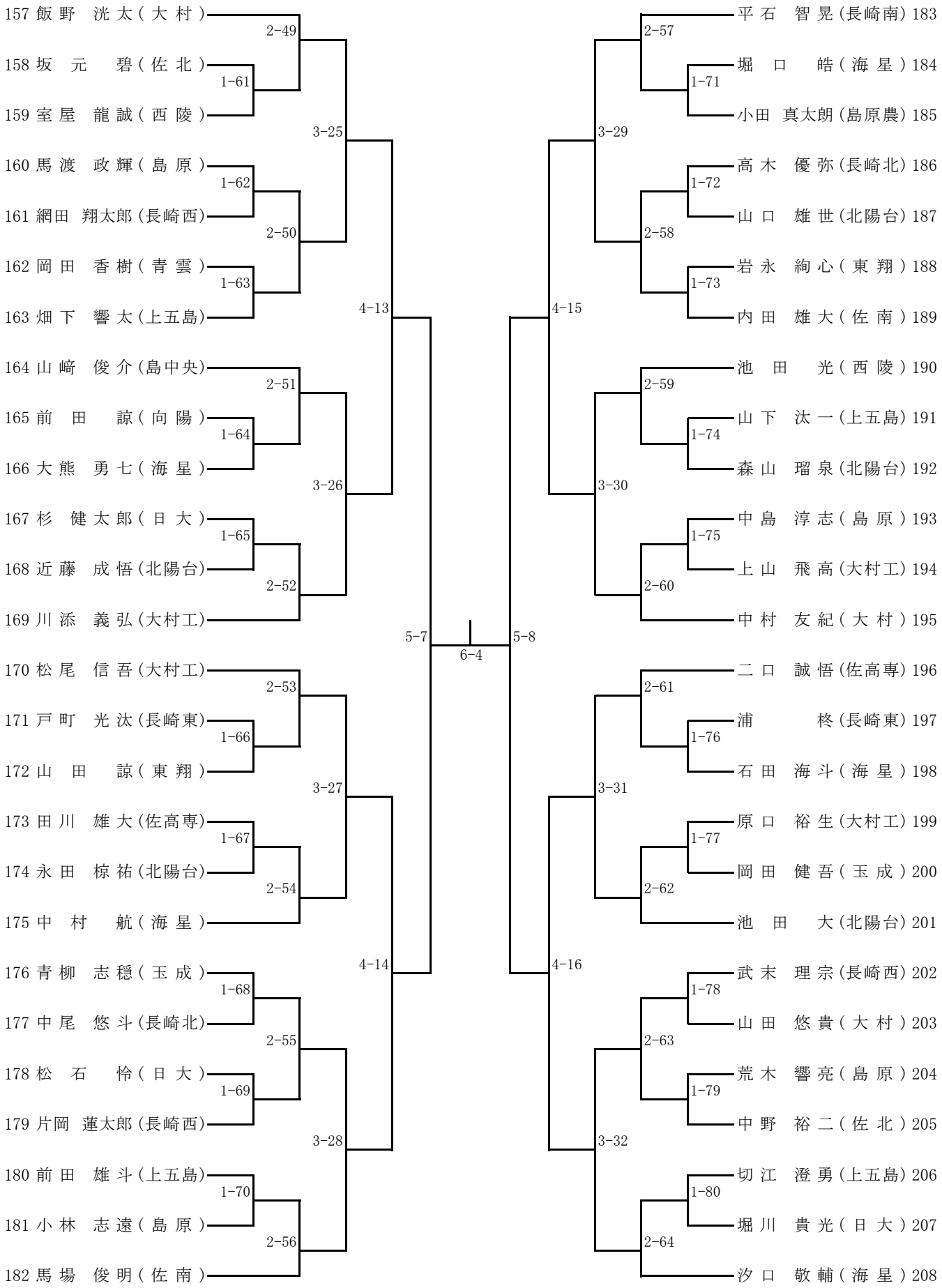
1年男子シングルス (4)