平成27年度　第43回九州ジュニアテニス選手権大会　U18長崎県大会
平成28年3月28日～30日
鎮西学院テニスコート

女子ダブルス (1)

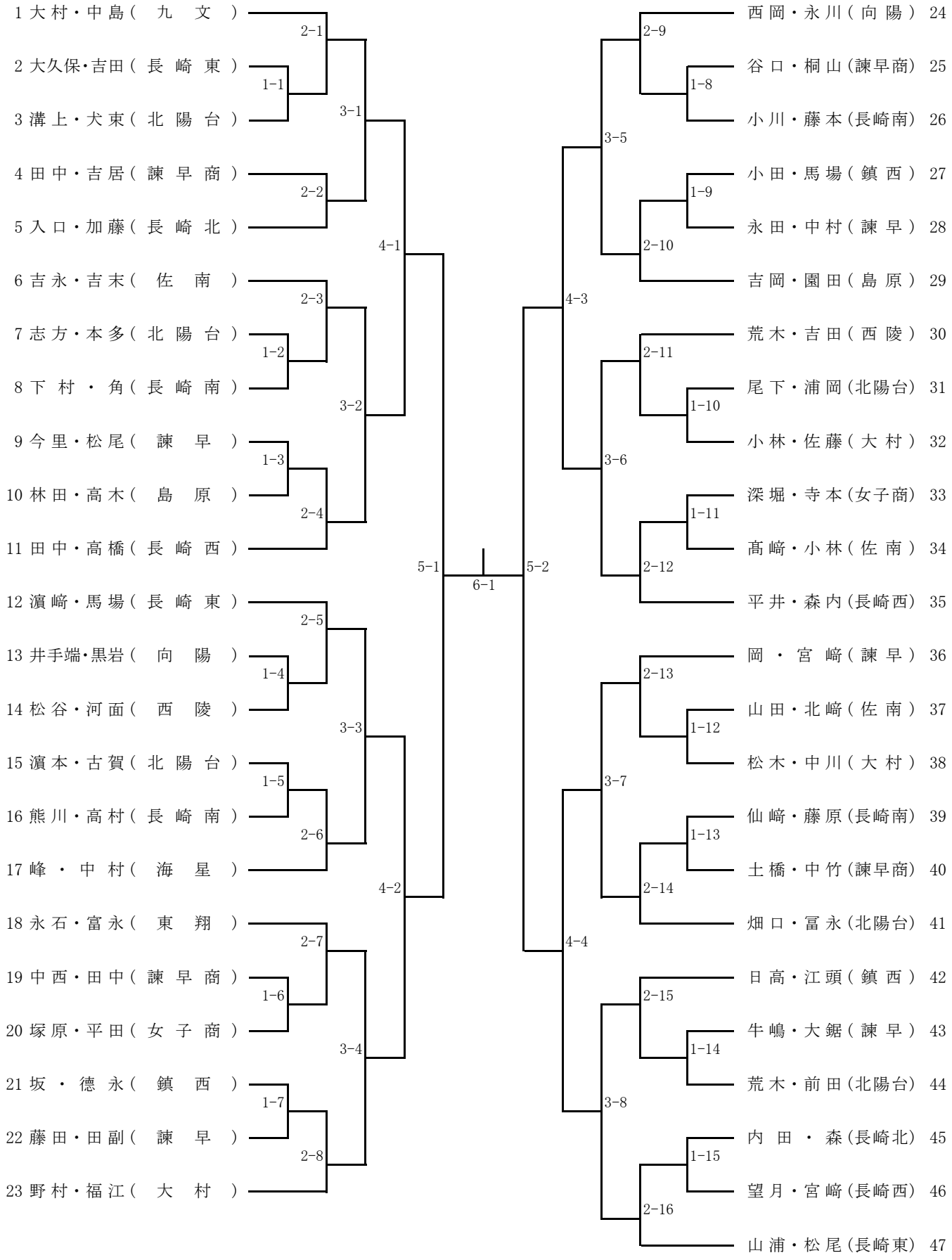

平成27年度　第43回九州ジュニアテニス選手権大会　U18長崎県大会
平成28年3月28日～30日
大村高校テニスコート
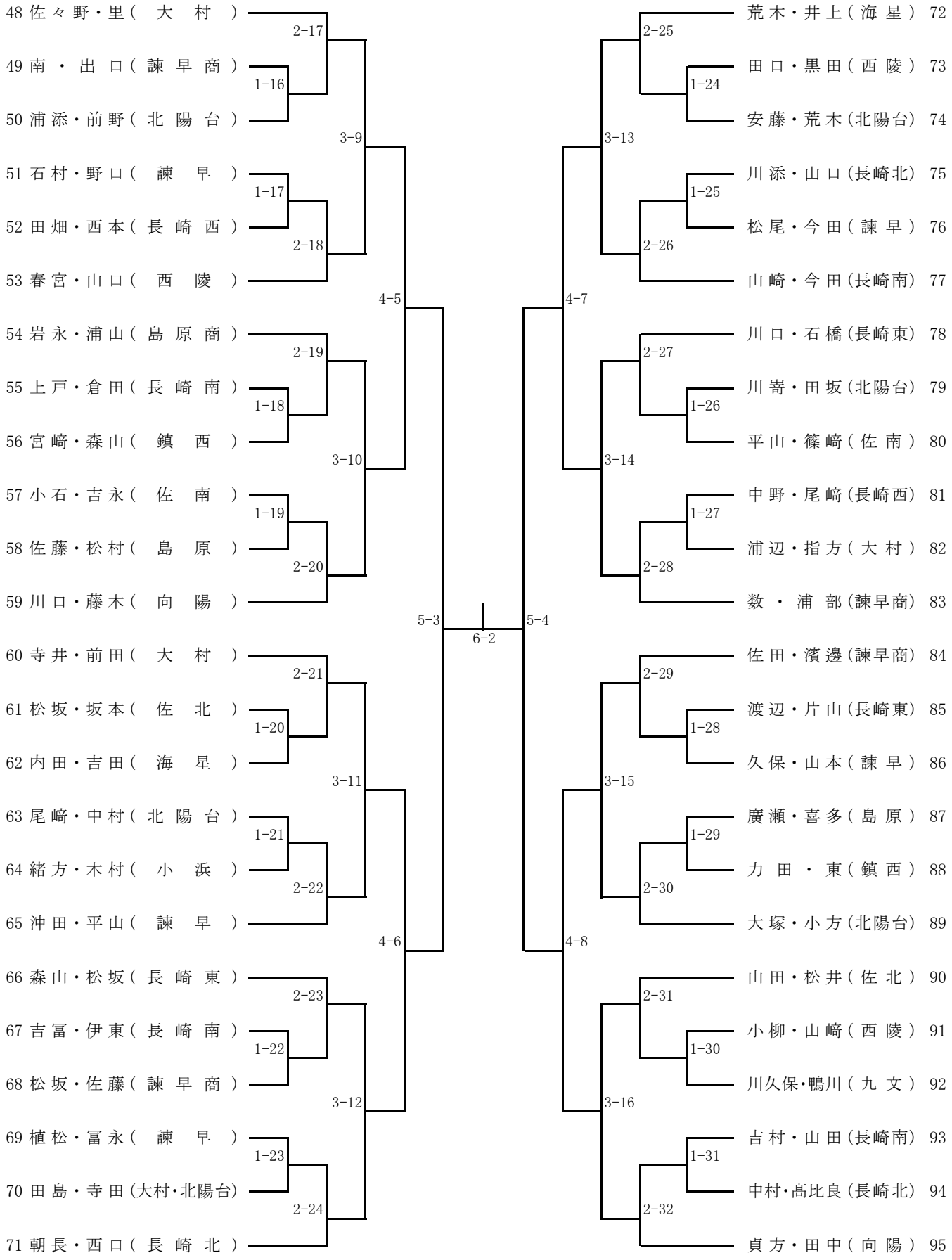
女子ダブルス (2)