平成27年度長崎県高等学校新人体育大会
平成27年10月17日～19日
佐世保市総合グランドテニスコート

男子ダブルス (1)

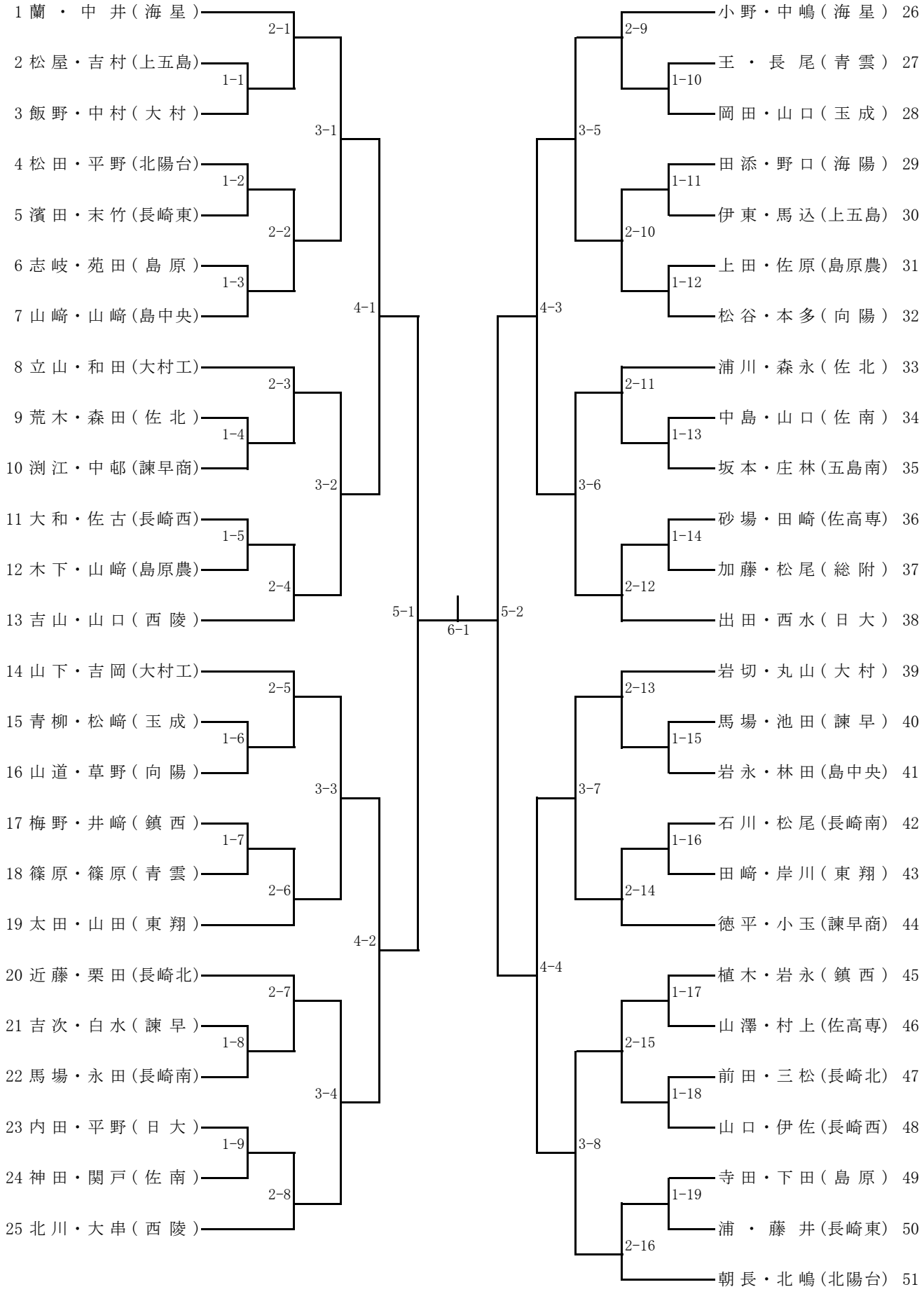

平成27年度長崎県高等学校新人体育大会
平成27年10月17日～19日
佐世保市総合グランドテニスコート・吉井町テニスコート
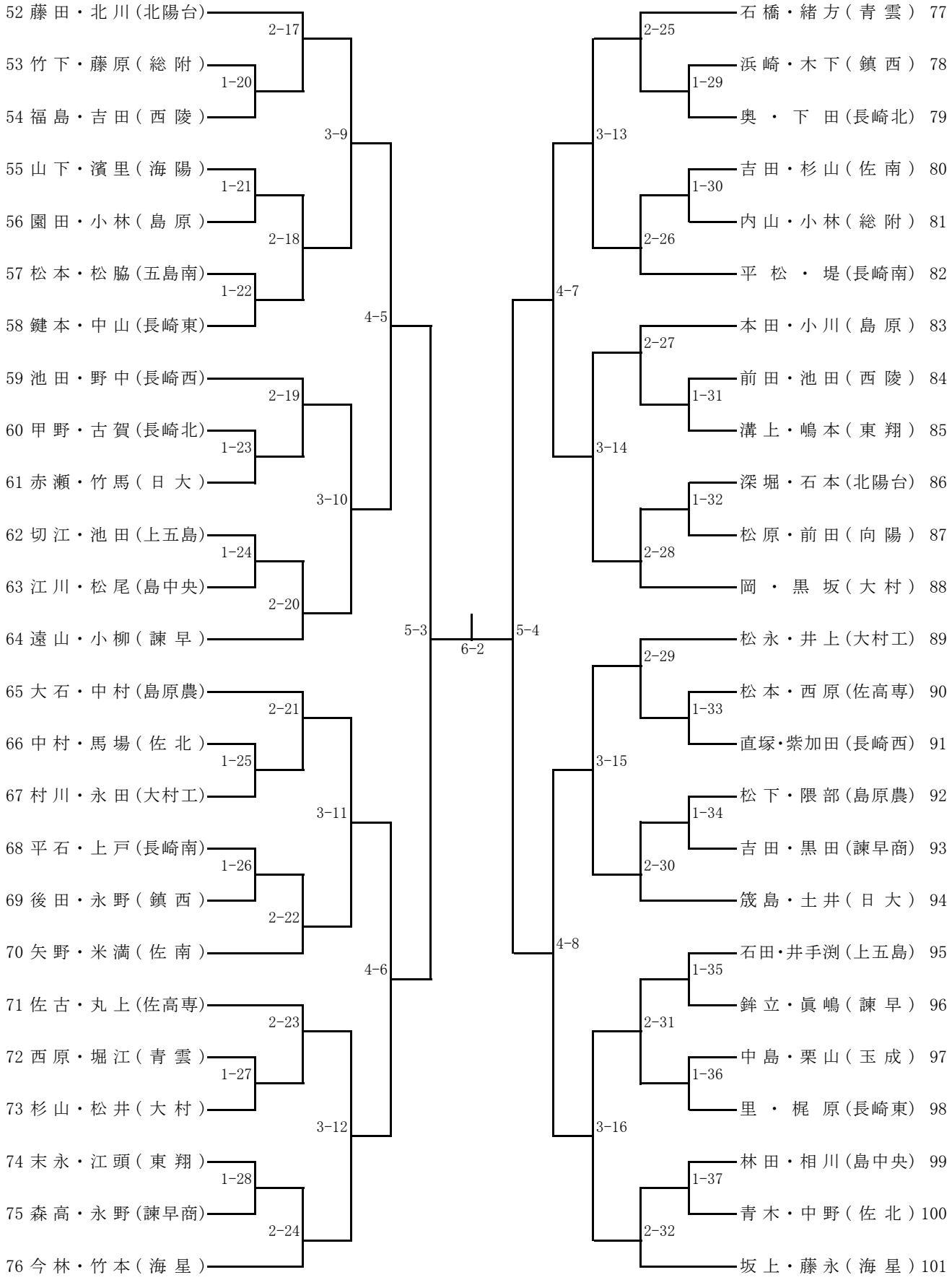
男子ダブルス (2)