平成27年度佐世保地区新人体育大会

平成27年8月29日

佐世保市総合グラウンド庭球場
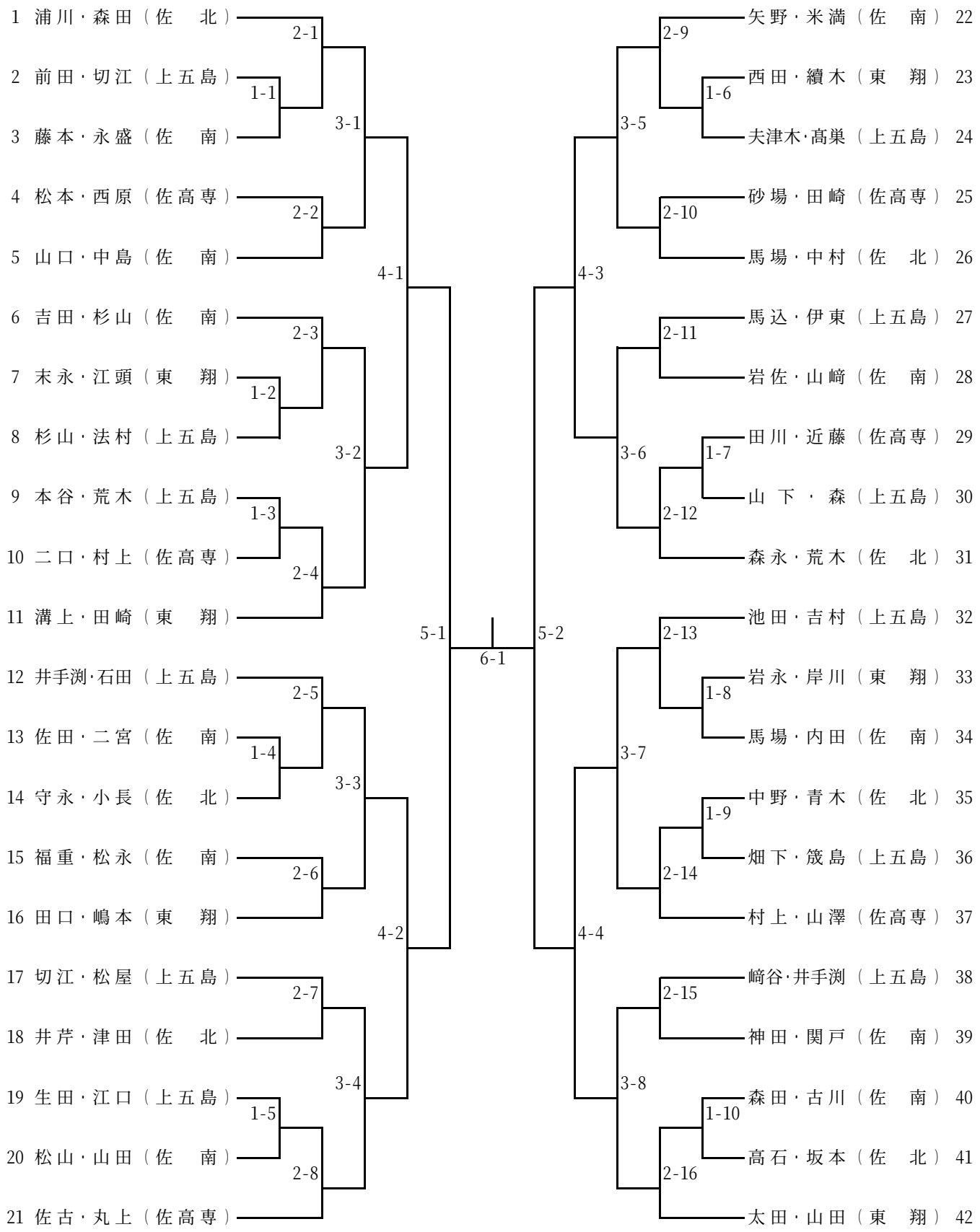
男子ダブルス