平成28年度長崎県高等学校テニス選手権学年別大会
平成28年8月10日～12日
長崎市営松山庭球場

2年男子ダブルス (1)

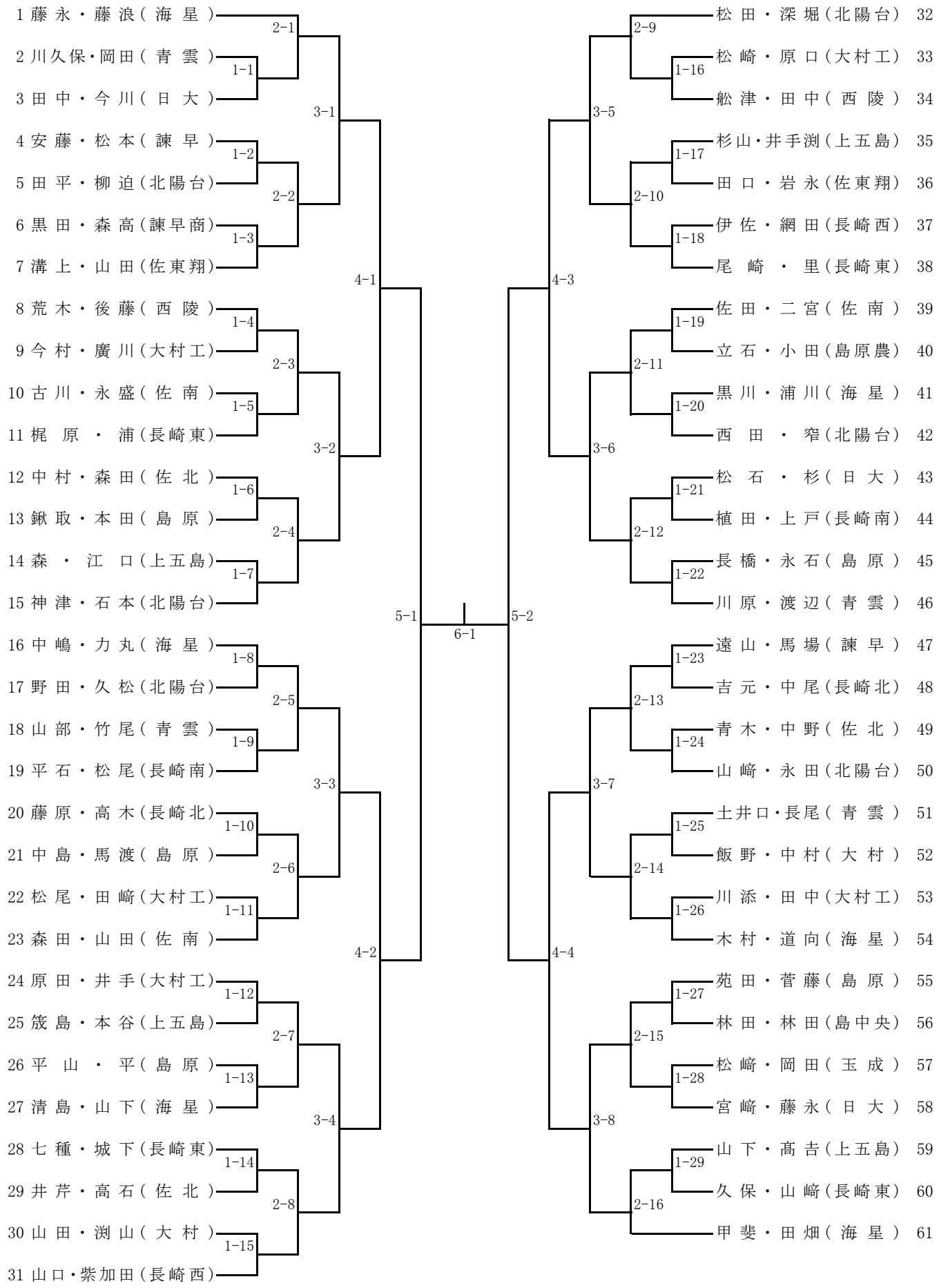

平成28年度長崎県高等学校テニス選手権学年別大会
平成28年8月10日～12日
長崎市営松山庭球場、長崎北高校テニスコート
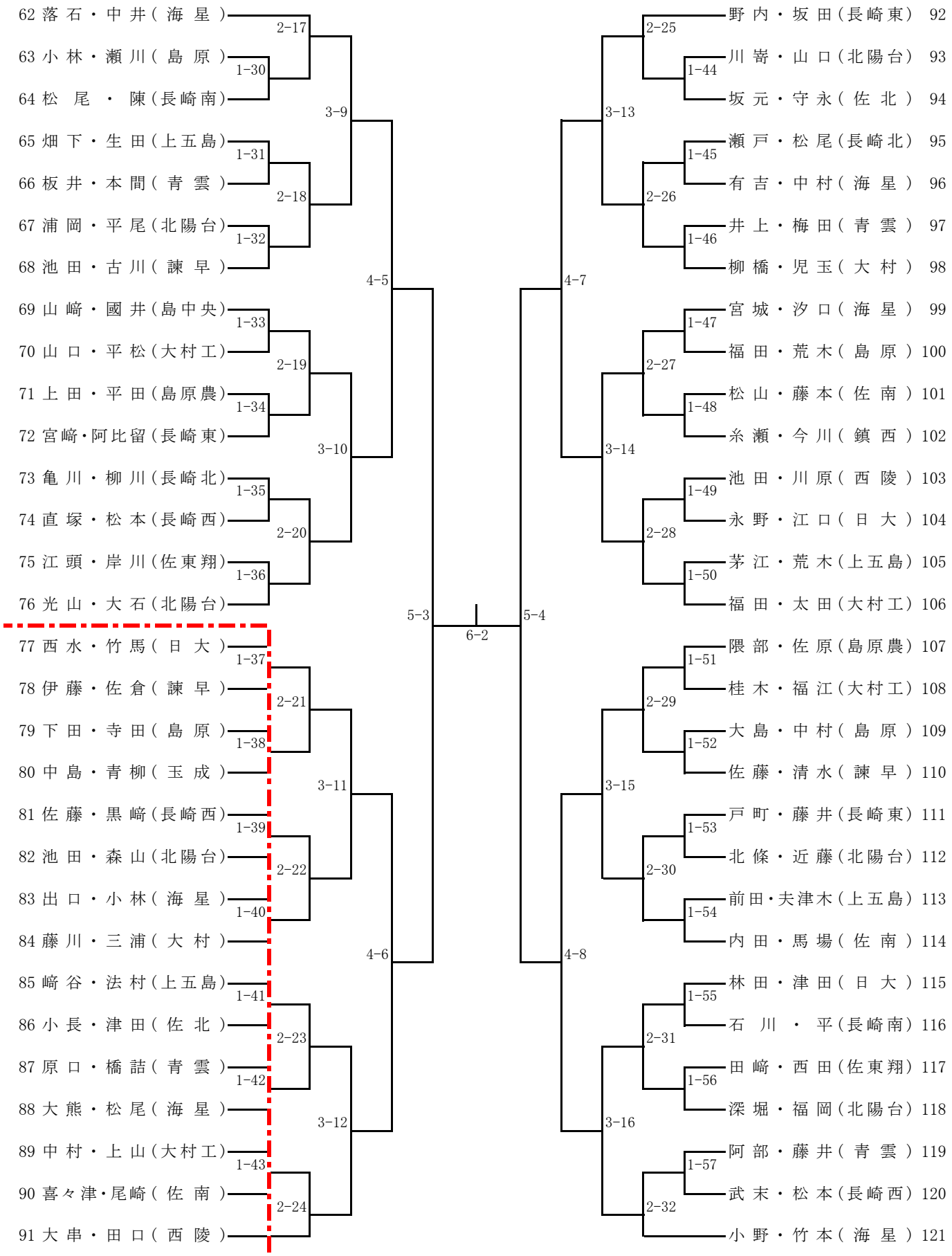
2年男子ダブルス (2)