第44回九州ジュニアテニス選手権大会U18長崎県大会
平成29年3月29日
かきどまり庭球場

男子ダブルス本戦 (1)

1 藤永・甲斐（海星）
2 木村・直江（佐北）
3 有山・相川（日大）
4 山下・吉元（長崎北）
5 橋詰・長尾（青雲）
6 原田・井手（大村工）
7 田口・江頭（東翔）
8 椎葉・江向（北陽台）
9 野内・髙島（長崎東）
10 安藤・清水（諫早）
11 糸瀬・林田（鎮西）
12 深堀・山﨑（北陽台）
13 二宮・山中（海星）
14 田添・濵口（諫早商）
15 北原・武内（佐南）
16 岸本・楠本（大村）
17 田﨑・山口（大村工）
18 福江・中村（大村工）
19 植田・陳（長崎南）
20 青木・中野（佐北）
21 長橋・永石（島原）
22 田中・竹谷（上五島）
23 大串・田口（西陵）
24 西水・松石（日大）
25 町田・村田（大村工）
26 伊東・松本（海星）
27 山田・松山（佐南）
28 小林・隈部（島原）
29 荒木・後藤（西陵）
30 小森・丸内（大村）
31 前田・河内（大村工）
32 近藤・永田（北陽台）
33 蛭子屋・前濵（総附）
34 夫津木・森（上五島）
35 木村・汐口（海星）
36 隈部・小林（島原農）
37 藤原・柳川（長崎北）
38 松尾・上戸（長崎南）
39 本谷・井手渕（上五島）
40 森本・明戸（大村工）
41 宮城・小渕（海星）
42 馬渡・岩永（島原）
43 高石・津田（佐北）
44 伊佐・松本（長崎西）
45 原田・村上（佐南）
46 山口・川嵜（北陽台）
47 坂田・戸町（長崎東）

48 松田・光山（北陽台）
49 倉重・磯部（大村工）
50 網田・武末（長崎西）
51 小田・立石（島原農）
52 宮原・後藤（佐北）
53 森田・古川（佐南）
54 梶原・七種（長崎東）
55 平・小佐々（長崎南）
56 大熊・尾崎（海星）
57 切江・荒木（上五島）
58 久松・野田（北陽台）
59 溝上・山田（東翔）
60 二宮・東口（海星）
61 長樂・岩坪（北陽台）
62 森・立野（総附）
63 藤川・三浦（大村）
64 岩吉・山下（長崎西）
65 松崎・平松（大村工）
66 佐田・二宮（佐南）
67 北別府・梶山（大村工）
68 中島・菅（島原）
69 河南・小林（海星）
70 生田・古木（上五島）
71 浦川・川原（佐北・青雲）
72 内田・馬場（佐南）
73 瀬川・嶋内（島原）
74 池原・一ノ瀬（大村）
75 麻生・森園（佐北）
76 大槻・井手（日大）
77 上田・平田（島原農）
78 柳迫・田平（北陽台）
79 脊戸川・中川（大村工）
80 筬島・﨑谷（上五島）
81 山下・清島（海星）
82 伊藤・佐倉（諫早）
83 森高・黒田（諫早商）
84 田中・川添（大村工）
85 濱﨑・牧（長崎北）
86 平尾・浦岡（北陽台）
87 神崎・濱江（上五島）
88 平・平山（島原）
89 阿比留・鍵本（長崎東）
90 廣川・原口（大村工）
91 山﨑・林田（島中央）
92 篠原・中島（西陵）
93 大塚・大川（鎮西）
94 井川・福田（東翔）
95 小野・竹本（海星）

第44回九州ジュニアテニス選手権大会U18長崎県大会
平成29年3月28日～30日
かきどまり庭球場

男子ダブルス本戦 (2)

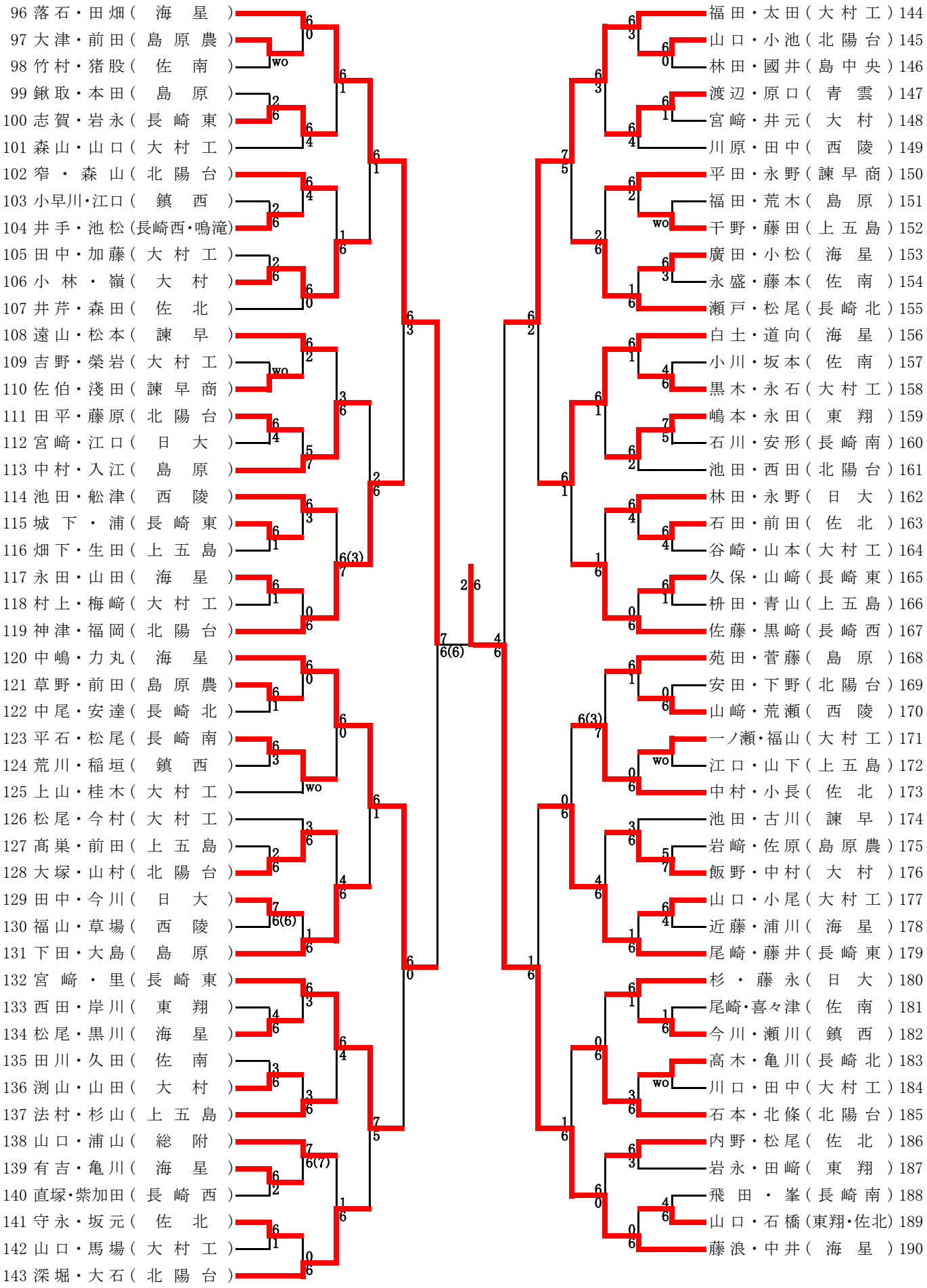

決勝

1 藤永・甲斐（　海　星　）　6 2　藤浪・中井（　海　星　）190

3位決定戦

95 小野・竹本（　海　星　）　6 3　落石・田畑（　海　星　）96