平成29年度長崎県高等学校テニス選手権学年別大会
平成29年8月8日～11日
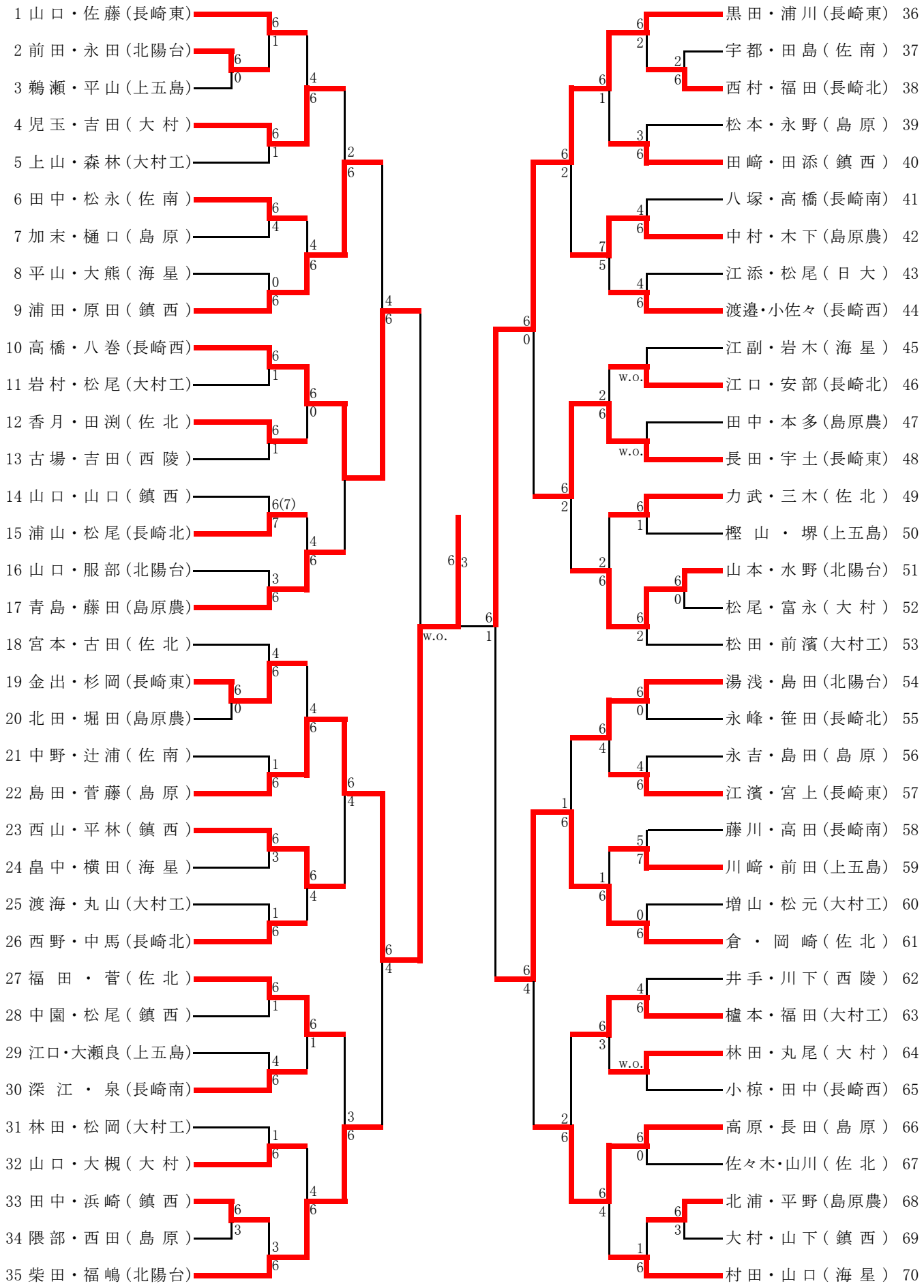
1年男子ダブルス