平成29年度長崎県高等学校テニス選手権学年別大会
平成29年8月8日～11日

1年男子シングルス (1)

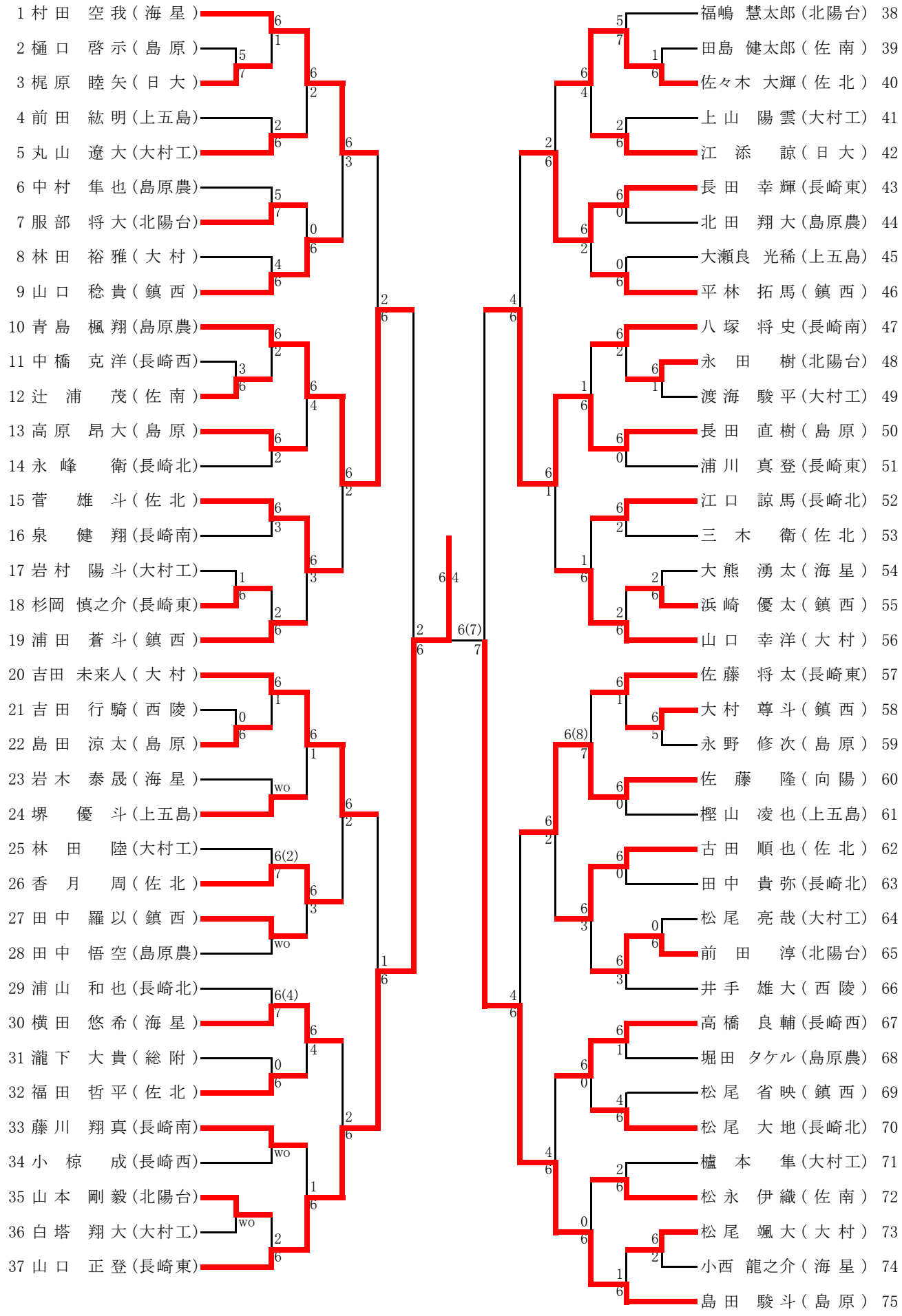

平成29年度長崎県高等学校テニス選手権学年別大会
平成29年8月7日～10日

1年男子シングルス (2)

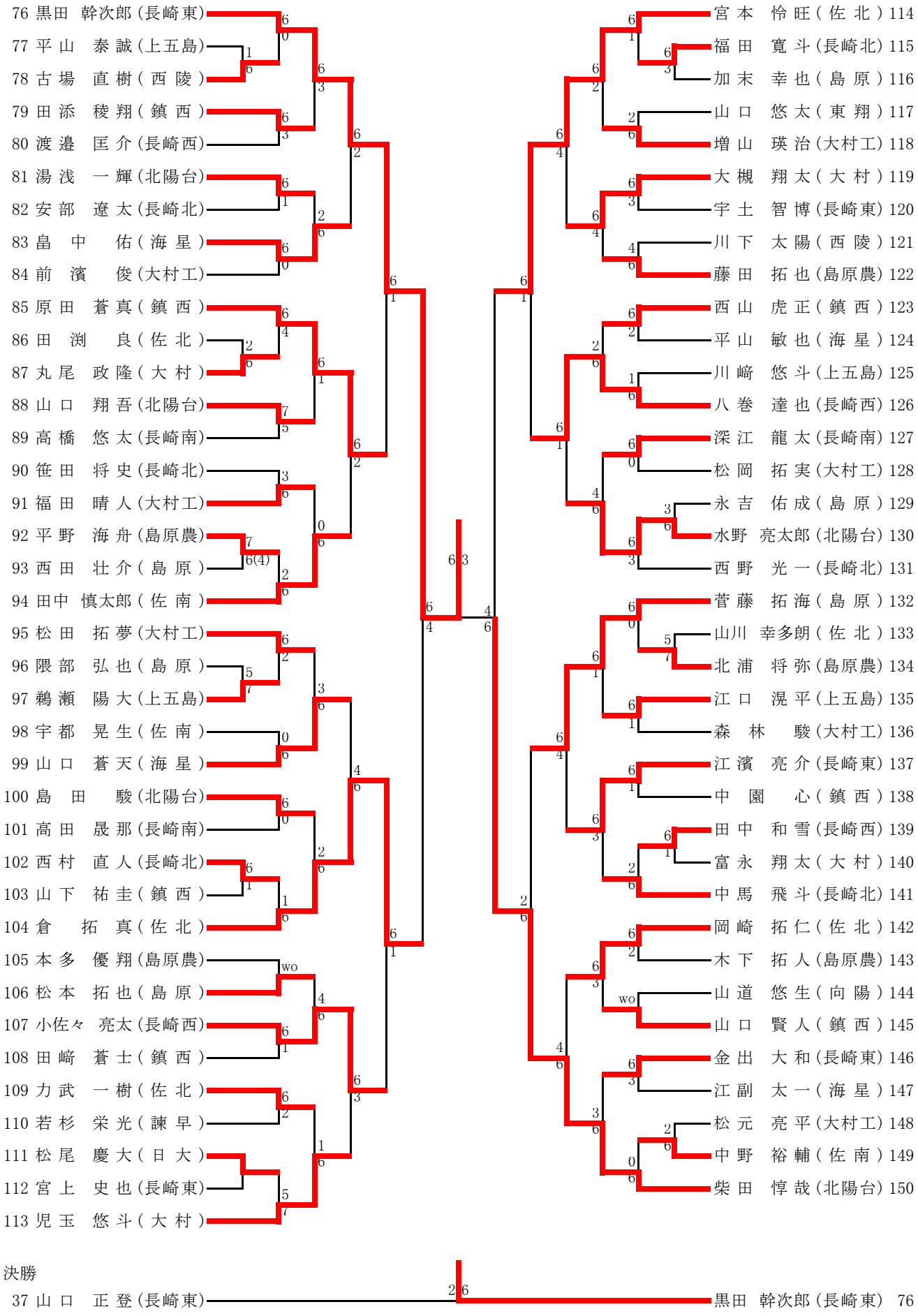

決勝

37 山口 正登 (長崎東) 2 6 黒田 幹次郎 (長崎東) 76