平成29年度長崎県高等学校テニス選手権学年別大会
平成29年8月7日～10日
長崎市営松山庭球場
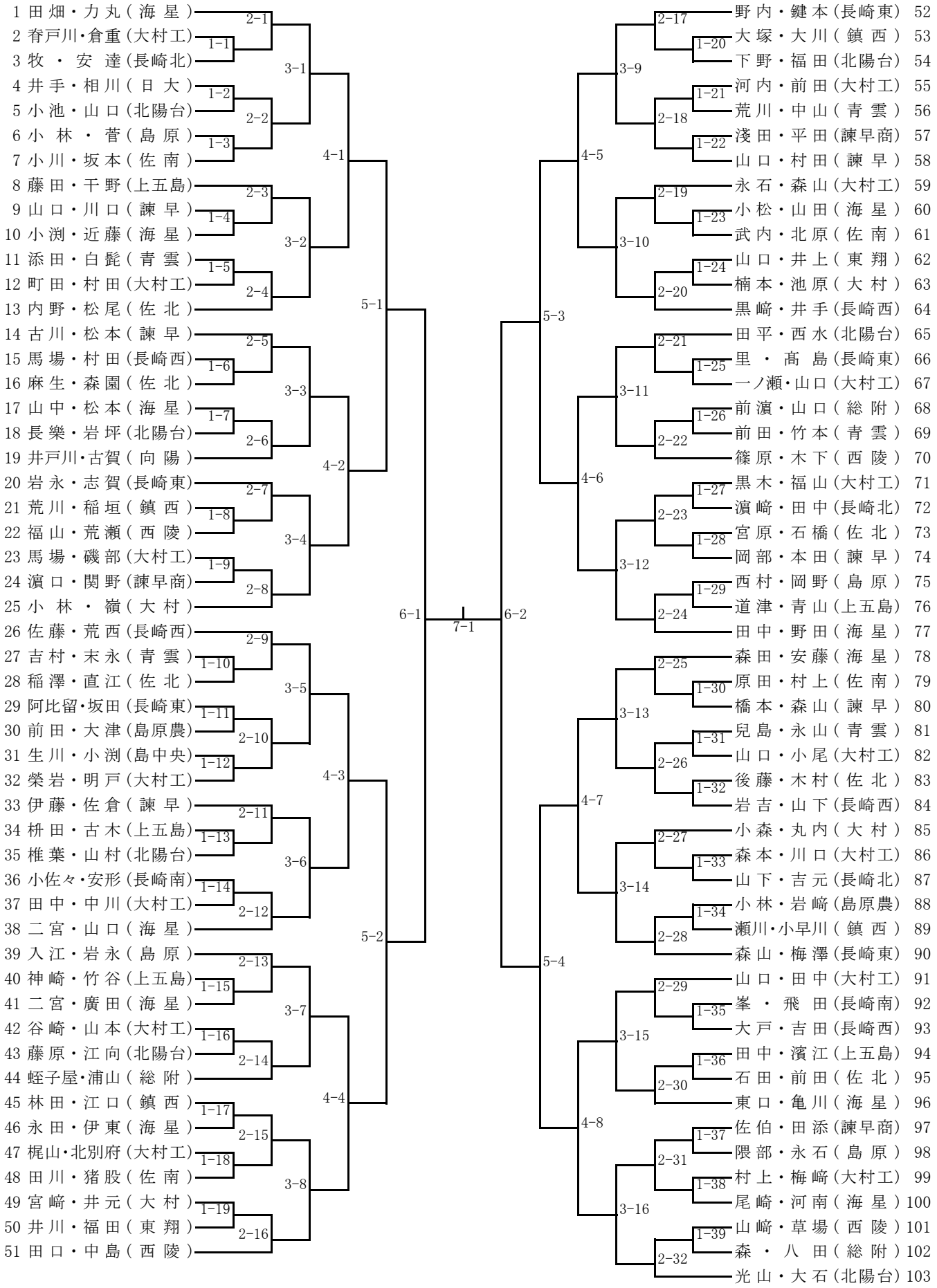
2年男子ダブルス