平成29年度長崎県高等学校総合体育大会
平成29年6月3日～6月6日
佐世保市総合グランドテニスコート
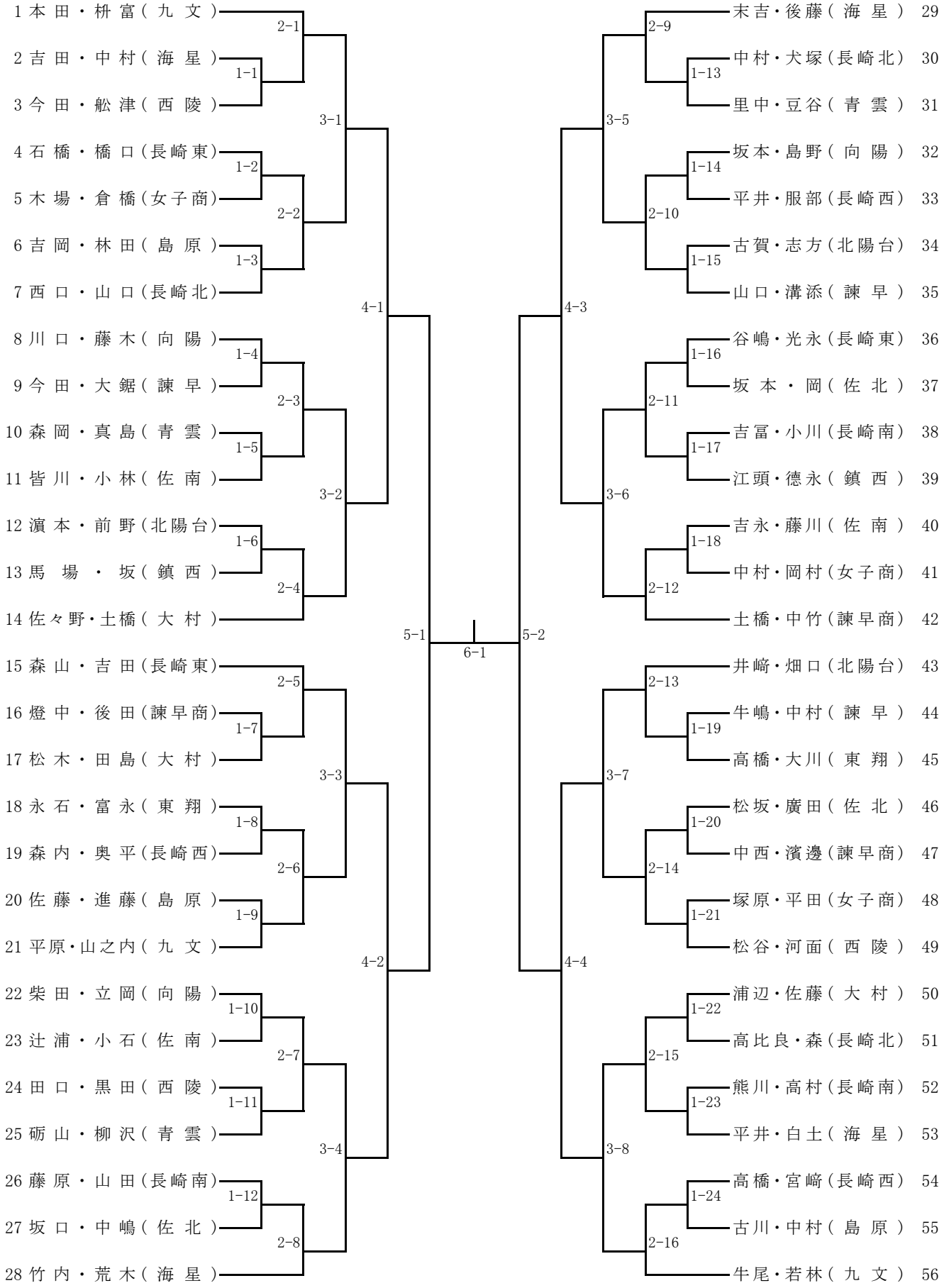
女子ダブルス