平成29年度長崎県高等学校新人体育大会
平成29年10月21日～23日
かきどまり庭球場
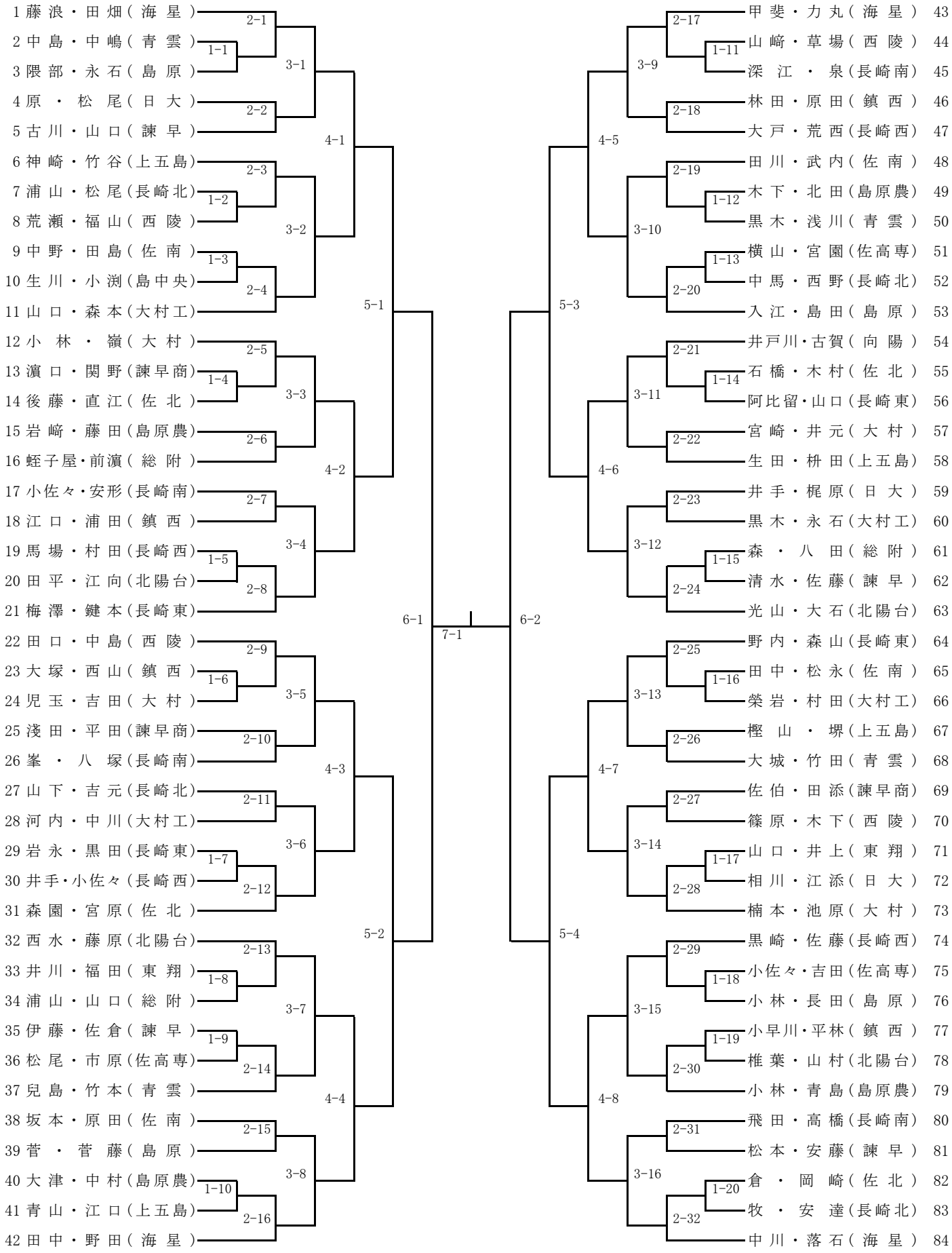
男子ダブルス