平成29年度長崎県高等学校新人体育大会中地区大会
平成29年8月26日～27日
長崎県立総合運動公園テニスコート
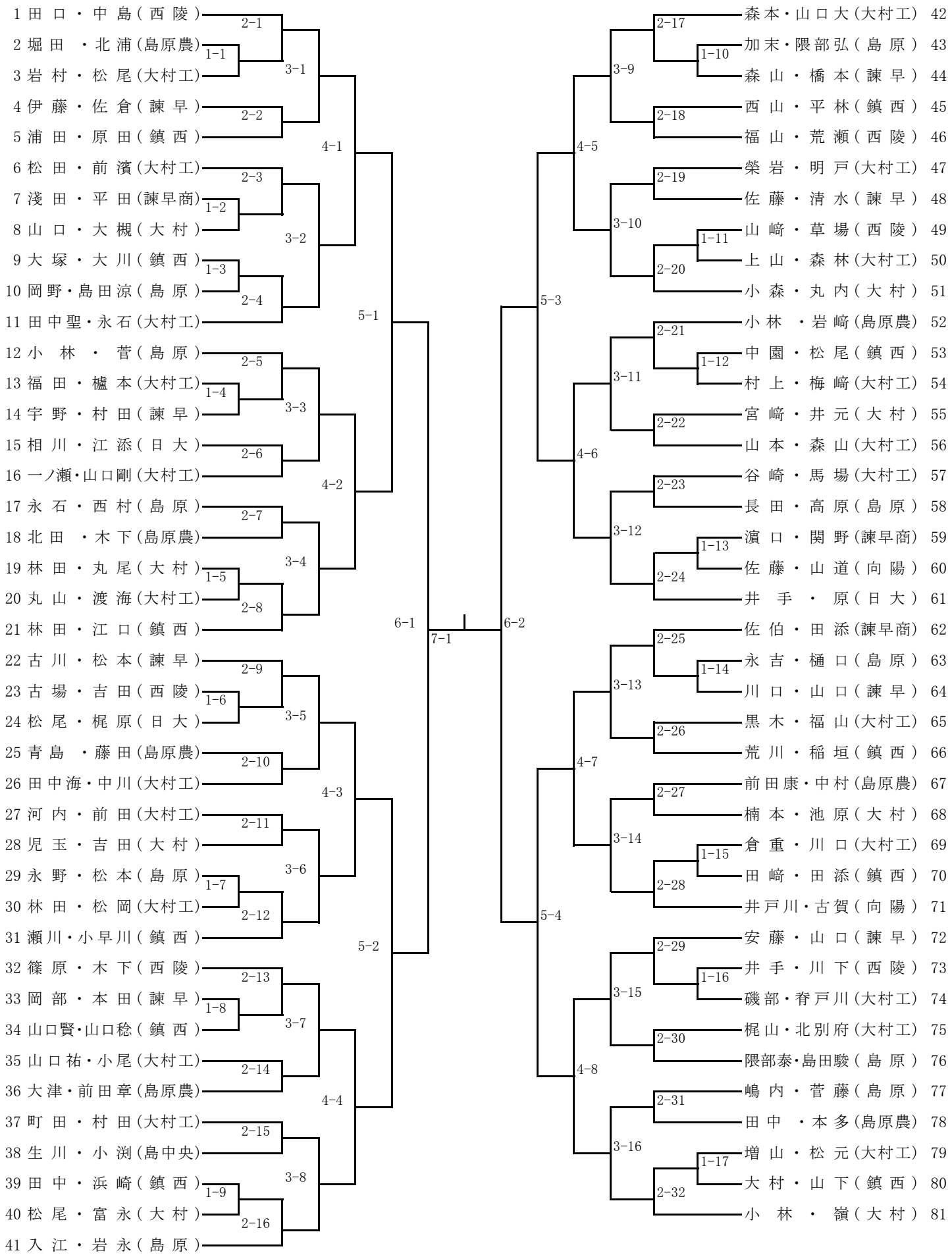
男子ダブルス