平成29年度(第6回)長崎県高等学校冬季テニス選手権大会
平成29年12月23日(土)
県立総合運動公園テニスコート

女子ダブルス本戦 (1)

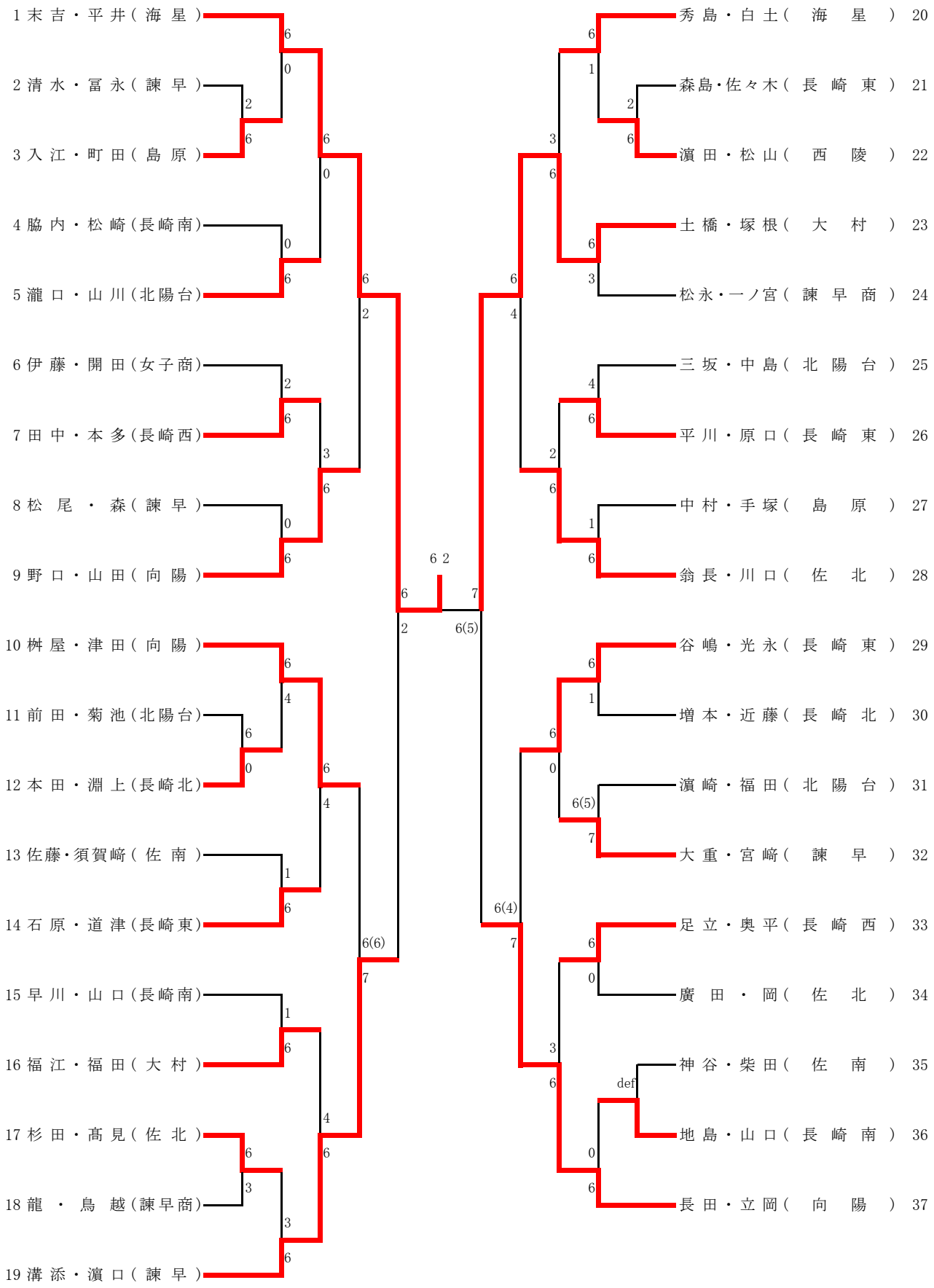

平成29年度(第6回)長崎県高等学校冬季テニス選手権大会
平成29年12月23日(土)
県立総合運動公園テニスコート
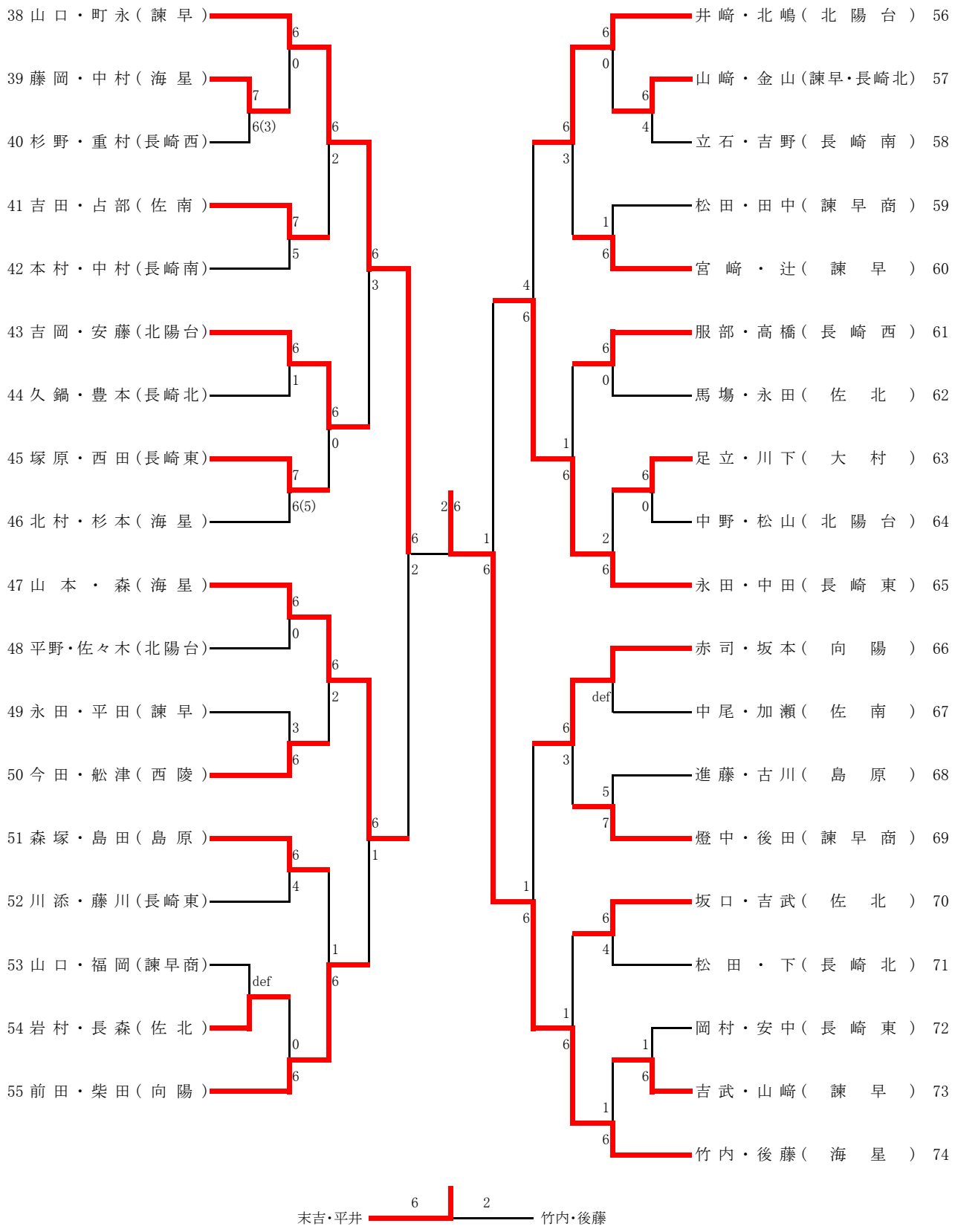
女子ダブルス本戦 (2)