平成30年度長崎県高等学校総合体育大会
平成30年6月2日～5日
かきどまり庭球場
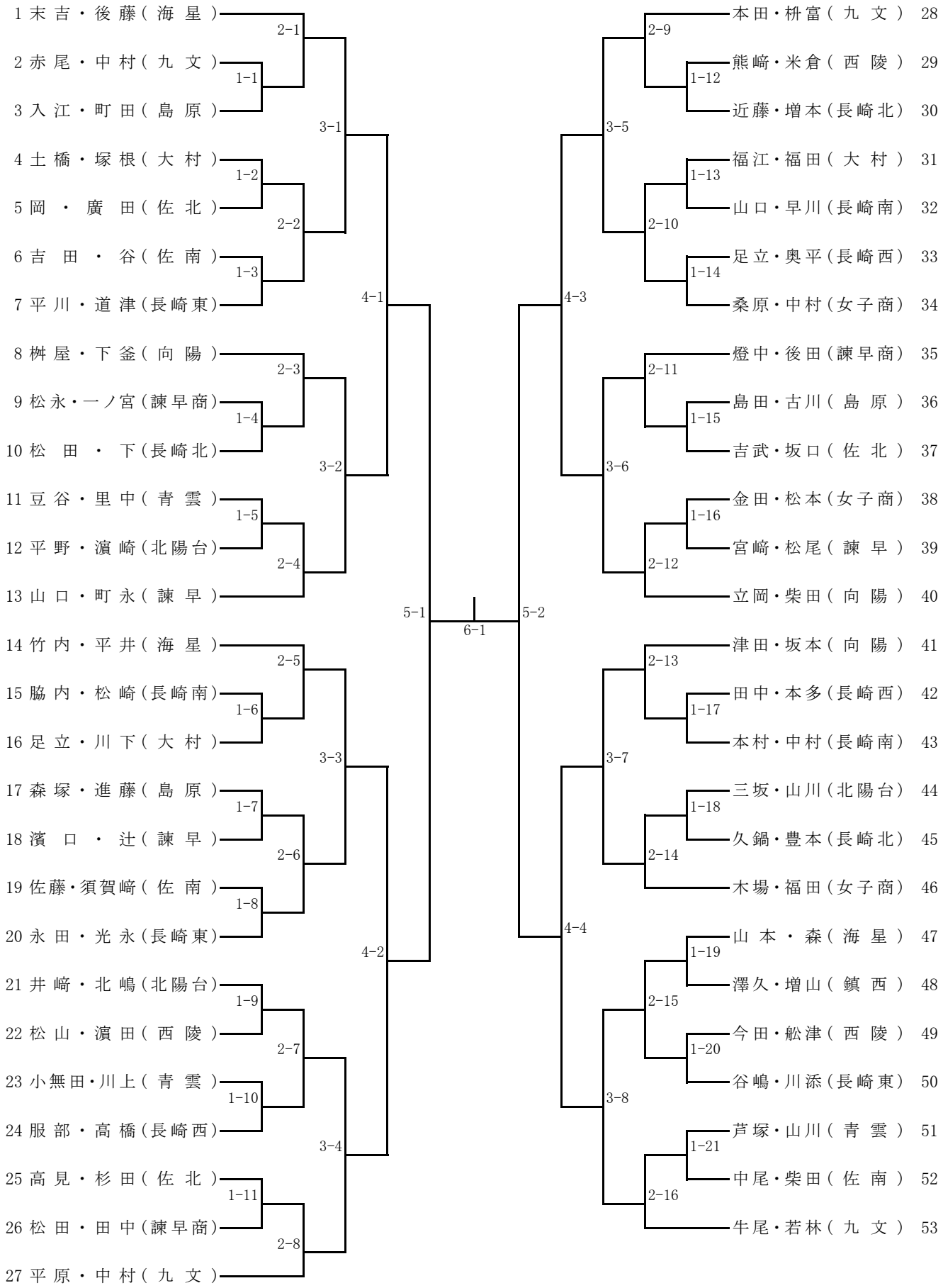
女子ダブルス