第46回九州ジュニアテニス選手権大会U18長崎県大会
平成31年3月27日～29日
かきどまり庭球場・市営松山庭球場

男子ダブルス本戦 (1)

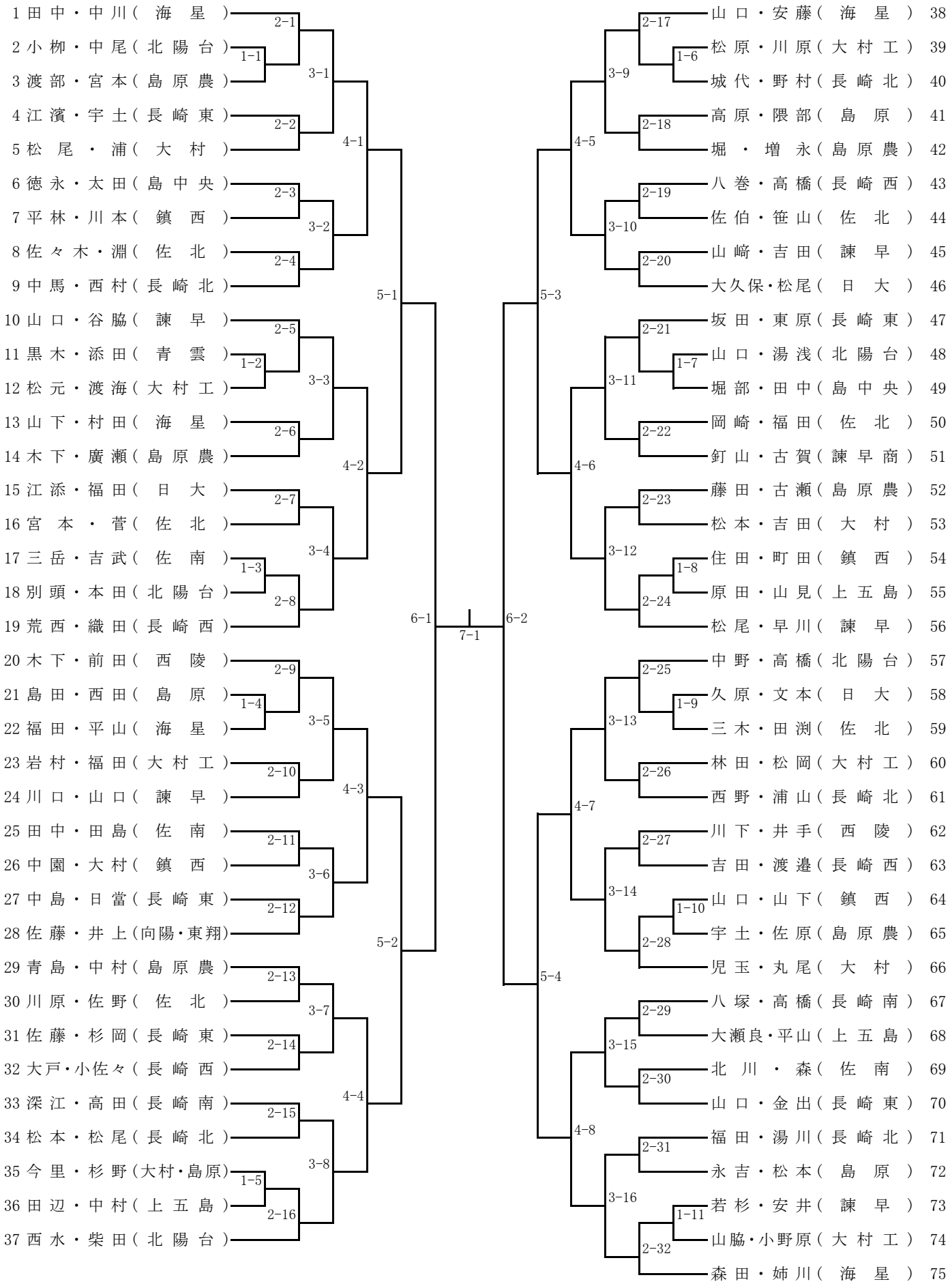

第46回九州ジュニアテニス選手権大会U18長崎県大会
平成31年3月27日～29日
かきどまり庭球場・市営松山庭球場
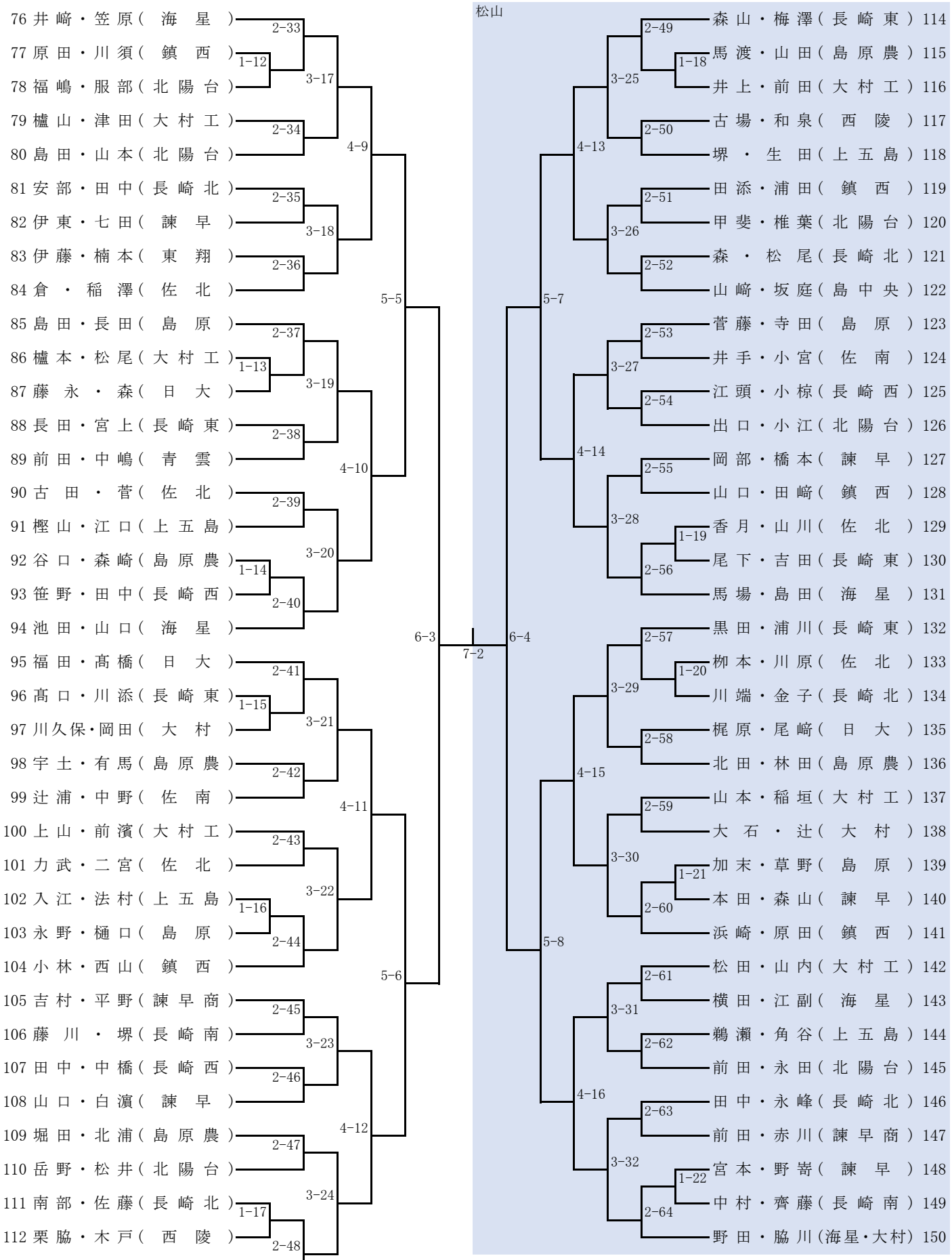
男子ダブルス本戦 (2)