平成30年度長崎県高等学校新人体育大会中地区大会
平成30年8月25日～26日
長崎県立総合運動公園テニスコート
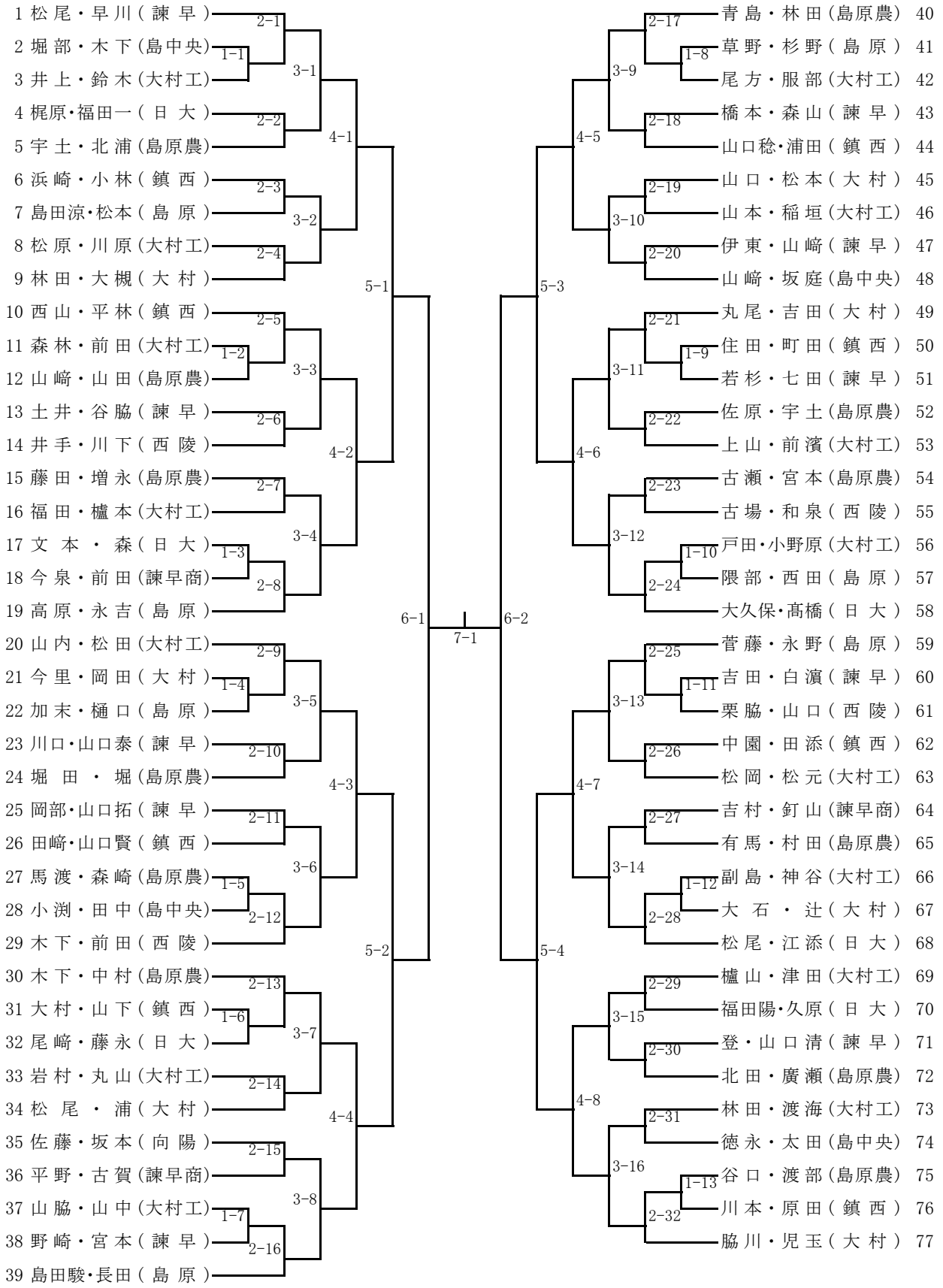
男子ダブルス