平成30年度(第7回)長崎県高等学校冬季テニス選手権大会
平成30年12月24日(月)
かきどまり庭球場

男子ダブルス本戦 (1)

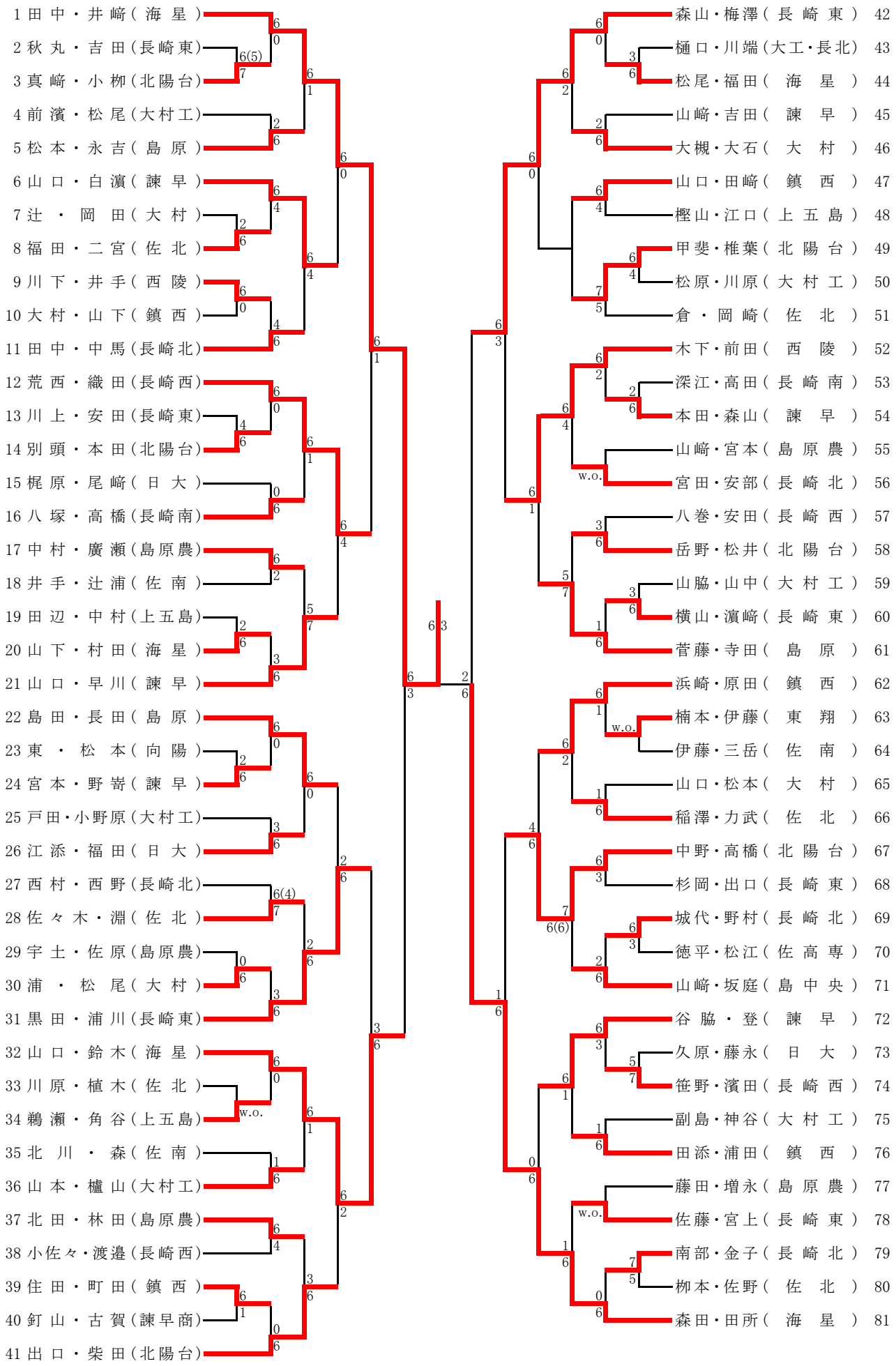

平成30年度(第7回)長崎県高等学校冬季テニス選手権大会
平成30年12月24日(月)
かきどまり庭球場

男子ダブルス本戦 (2)

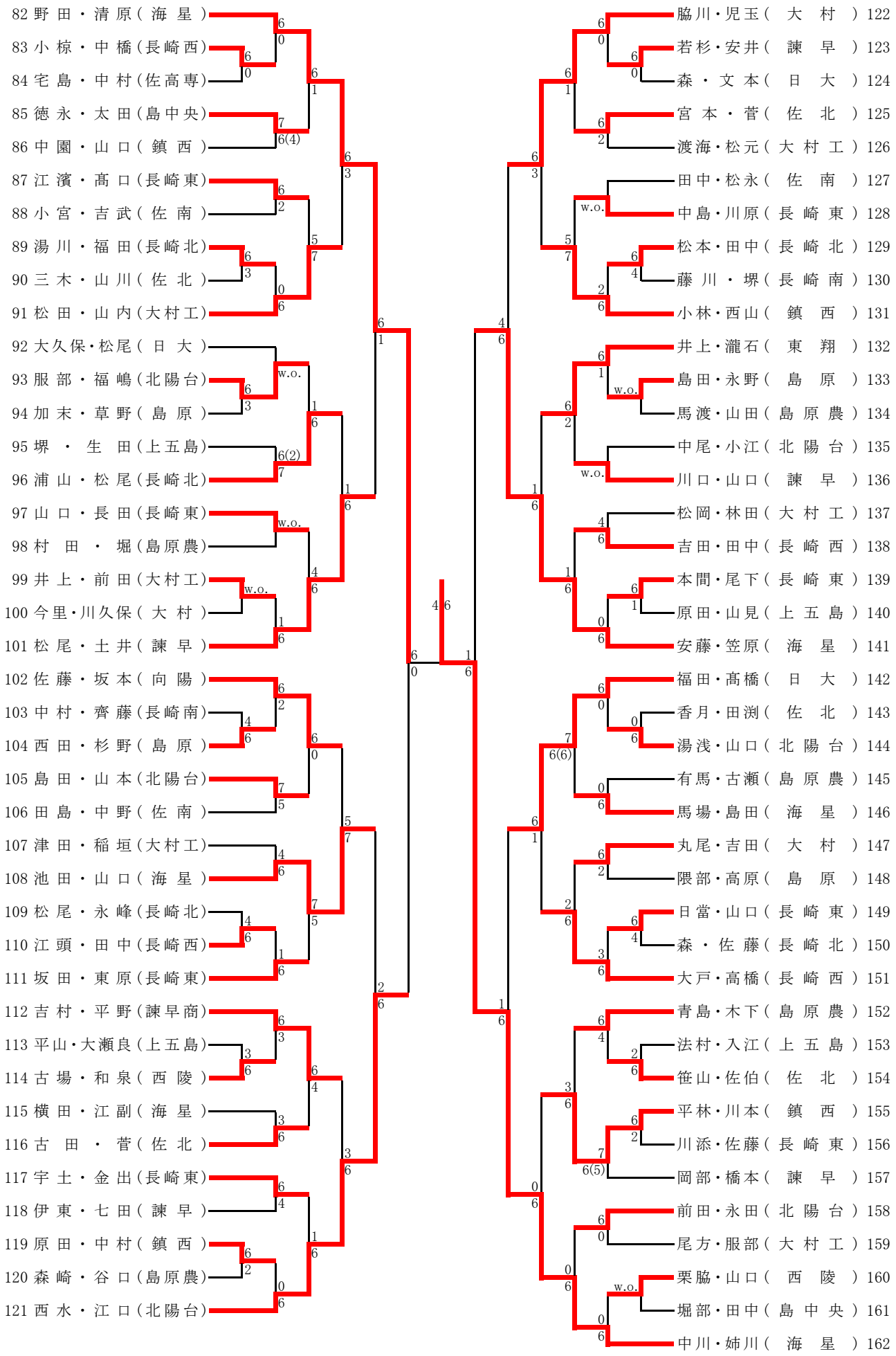

決勝

1 田 中 ・ 井 﨑 (海 星) 6-4 中川・姉川 (海 星) 162