令和元年度長崎県高等学校新人体育大会テニス競技長崎地区大会
令和元年8月24日
長崎市営松山庭球場
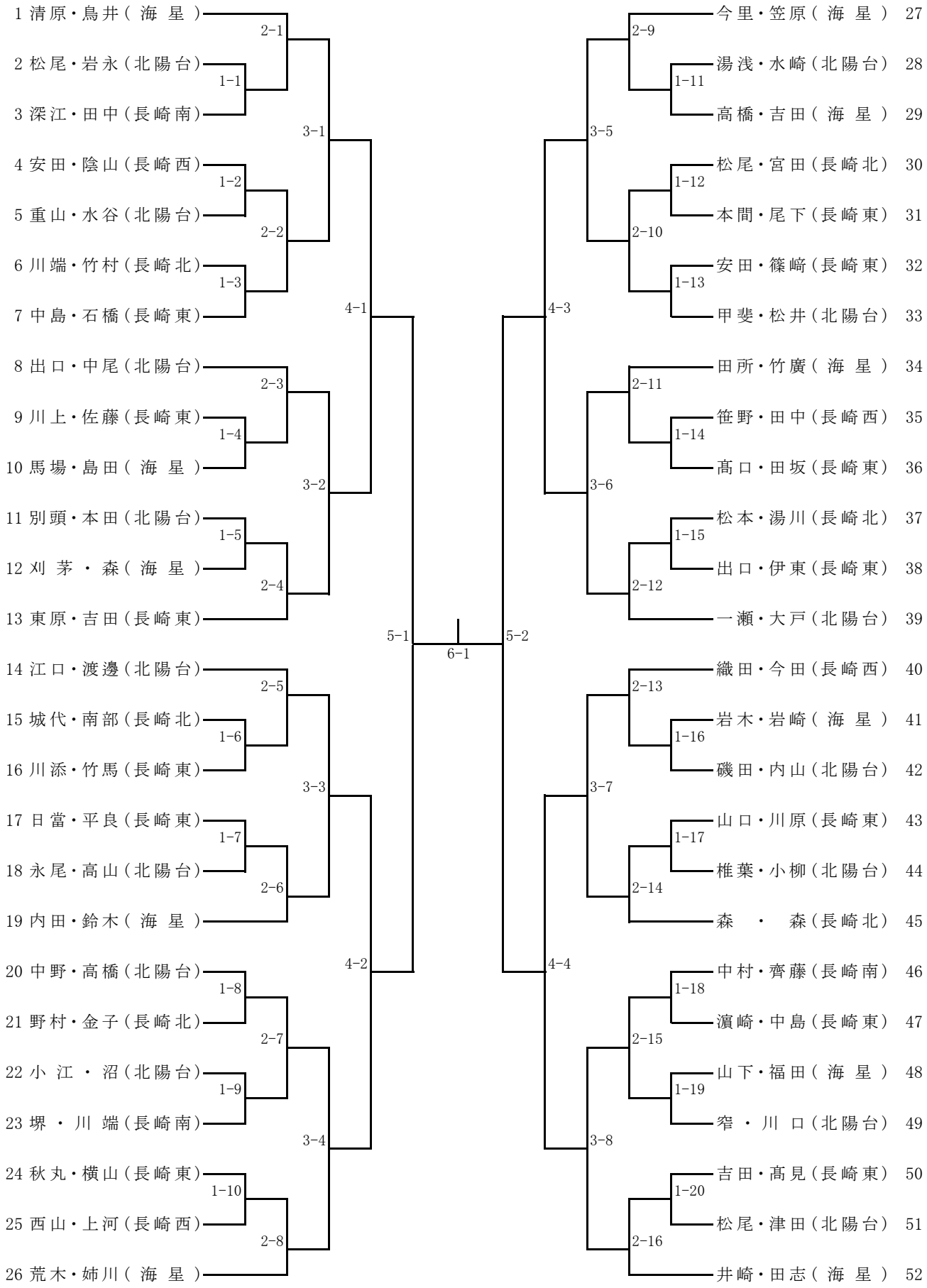
男子ダブルス