令和元年度長崎県高等学校新人体育大会中地区大会
令和元年8月24日～25日
長崎県立総合運動公園テニスコート
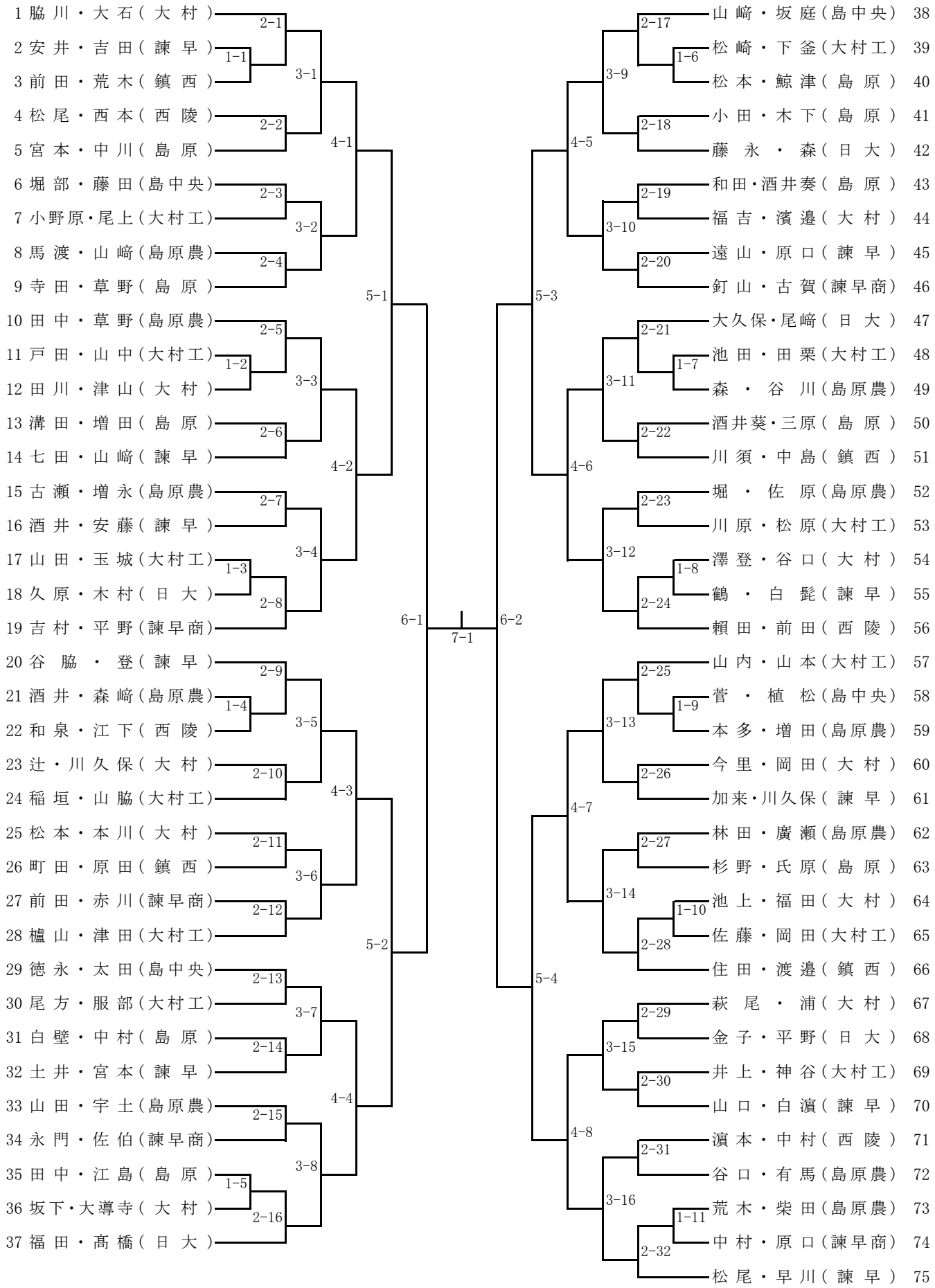
男子ダブルス