令和2年度　長崎県高等学校テニス選手権学年別シングルス大会
令和2年7月19日
かきどまり庭球場
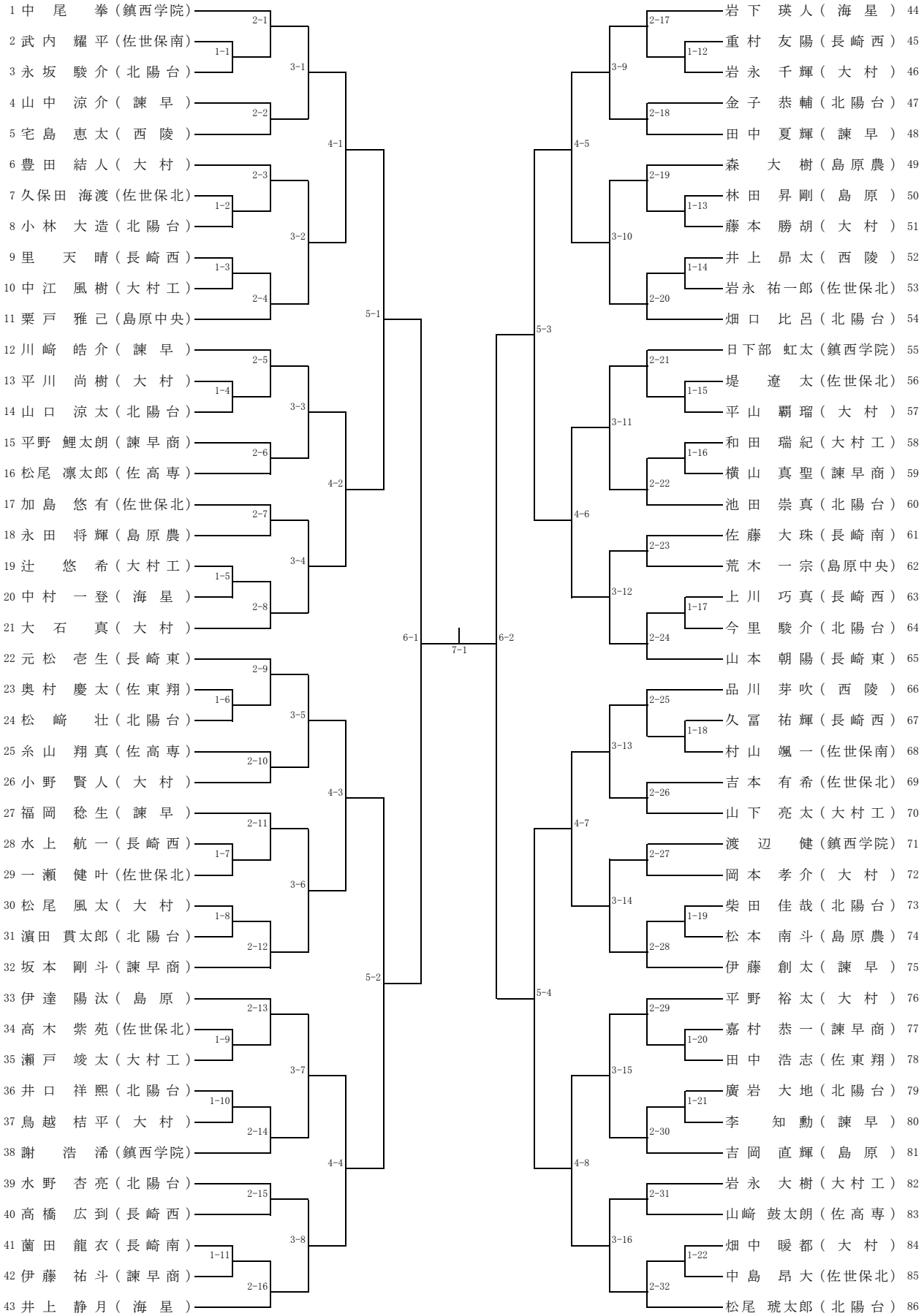
1年男子シングルス