令和2年度長崎県高等学校テニス選手権学年別シングルス大会
令和2年7月19日
長崎市総合運動公園かきどまり庭球場
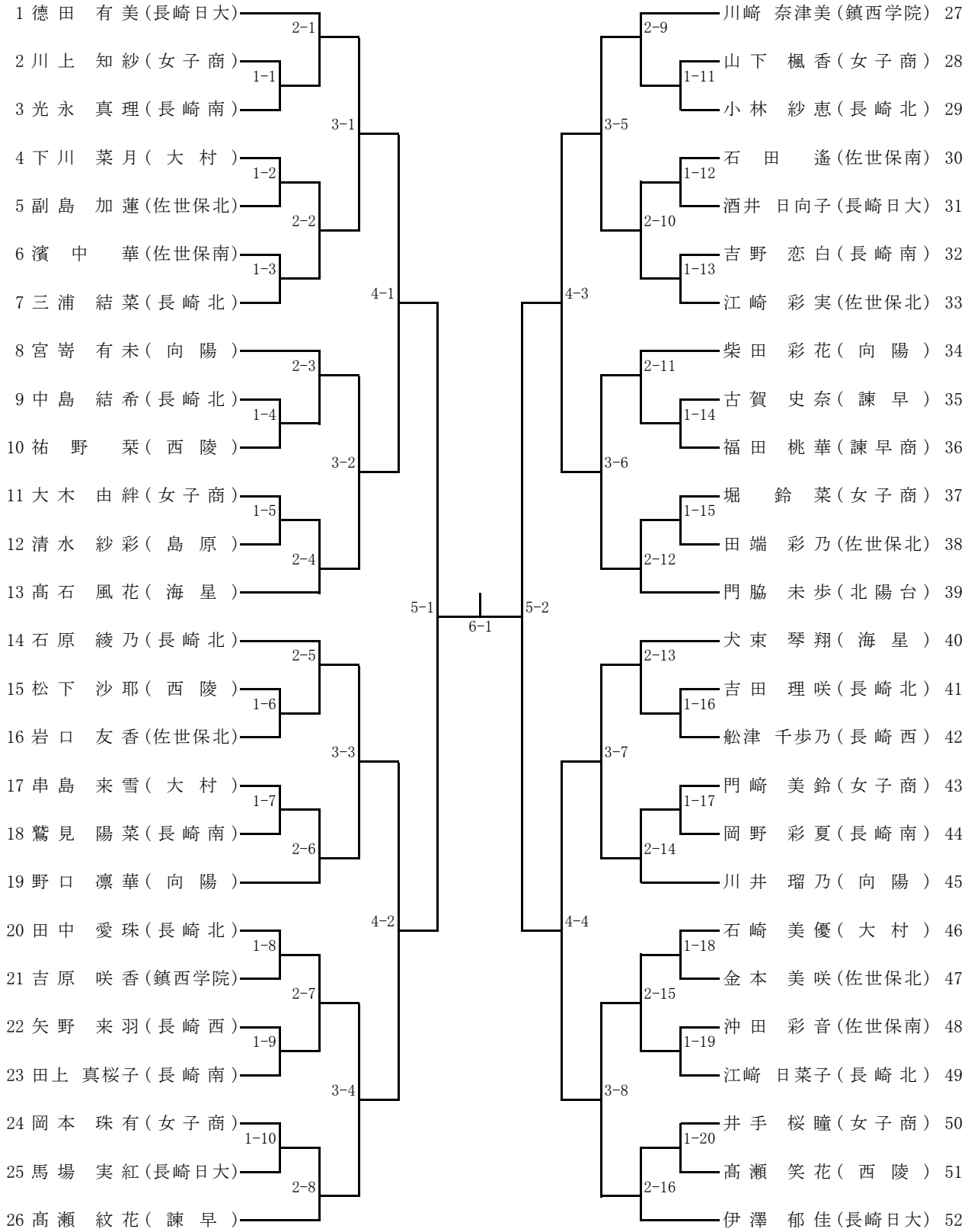
1年女子シングルス