第48回九州ジュニアテニス選手権大会U18長崎県大会
令和3年3月27日(土)～29日(月)
かきどまり庭球場
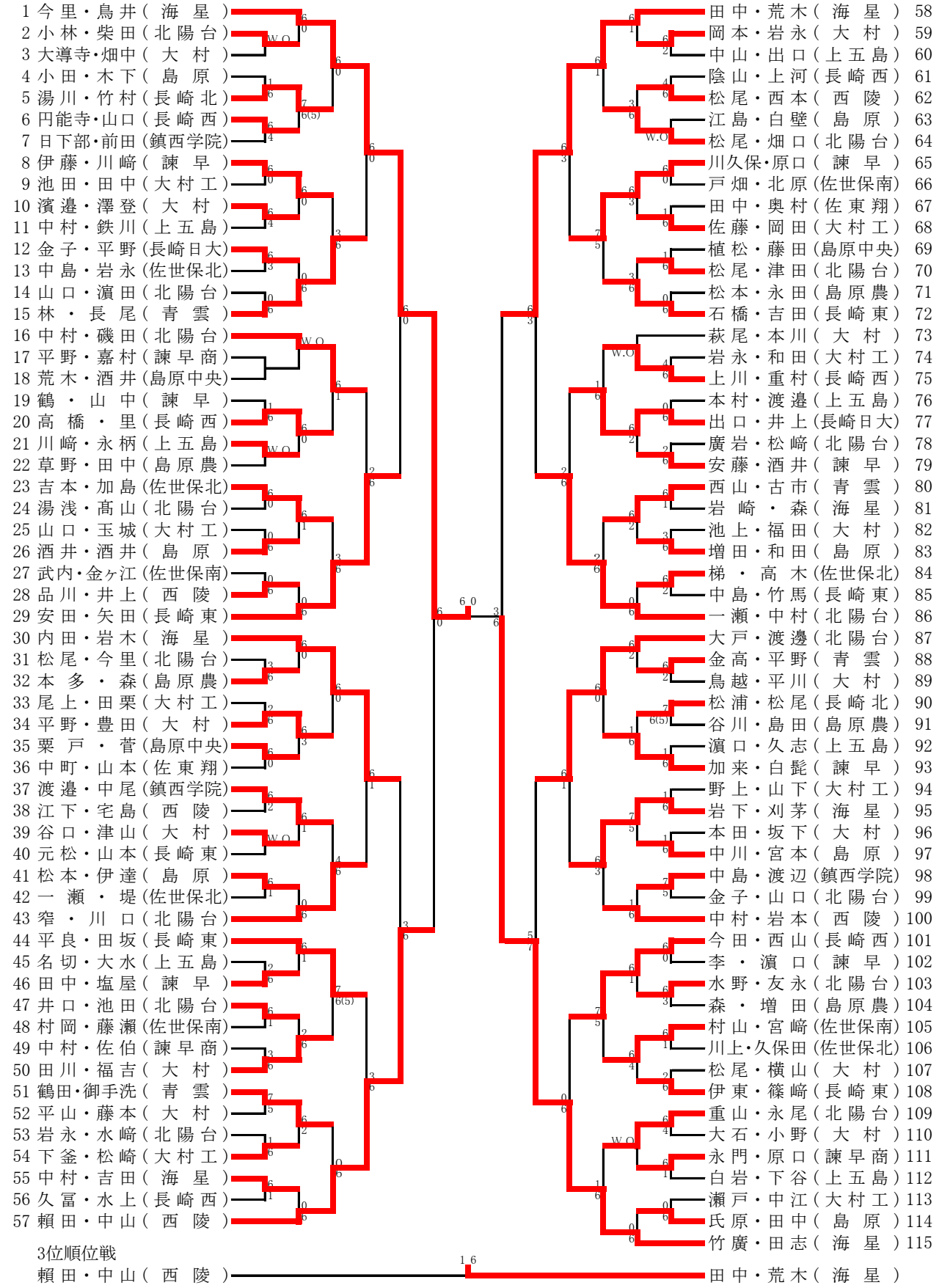
男子ダブルス本戦