第48回九州ジュニアテニス選手権大会U18長崎県大会
令和3年3月28日（日）
佐世保市総合グラウンドテニスコート
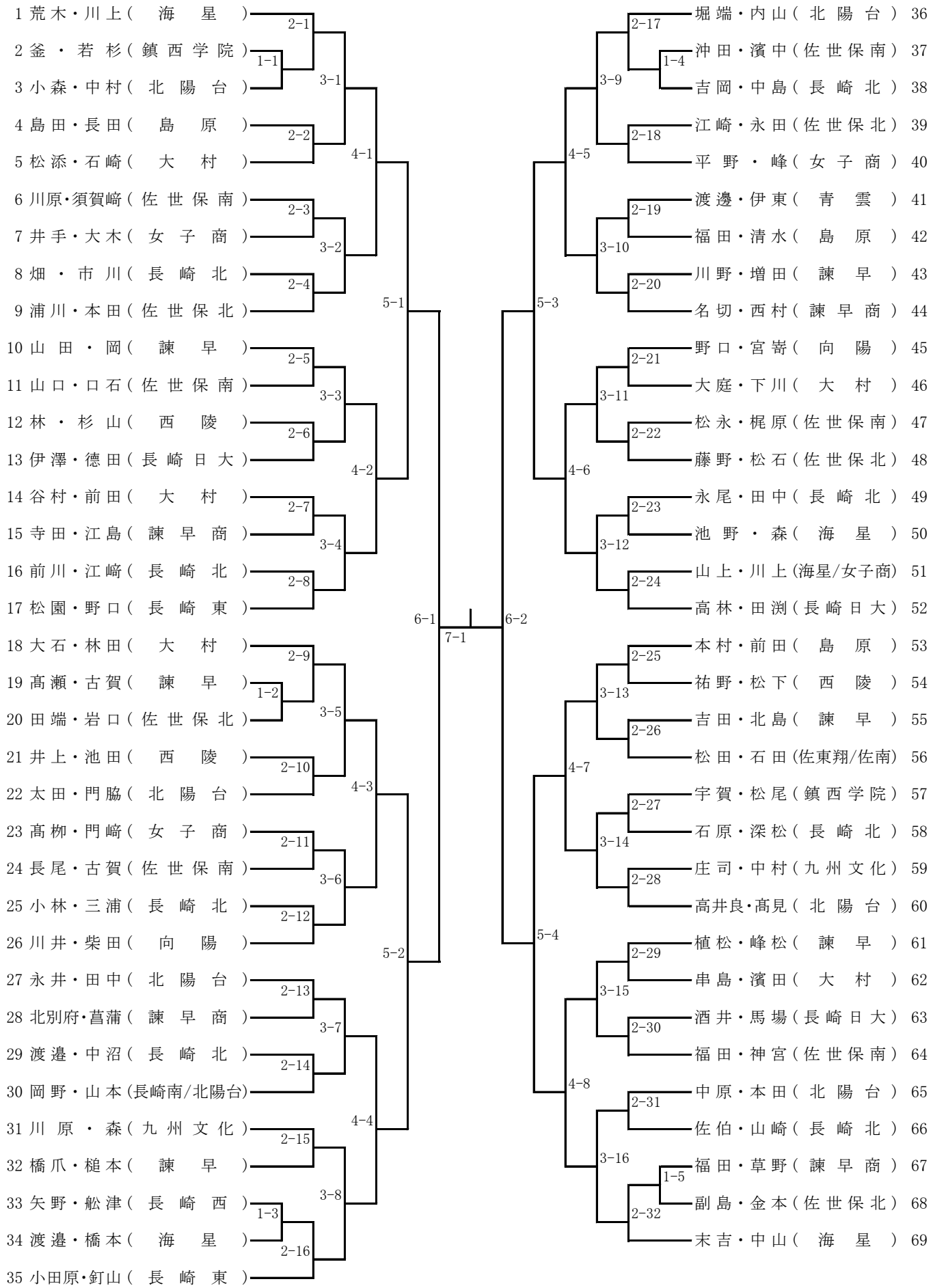
女子ダブルス本戦