令和2年度長崎県高等学校新人体育大会　中地区大会

令和2年8月22日

長崎県総合運動公園
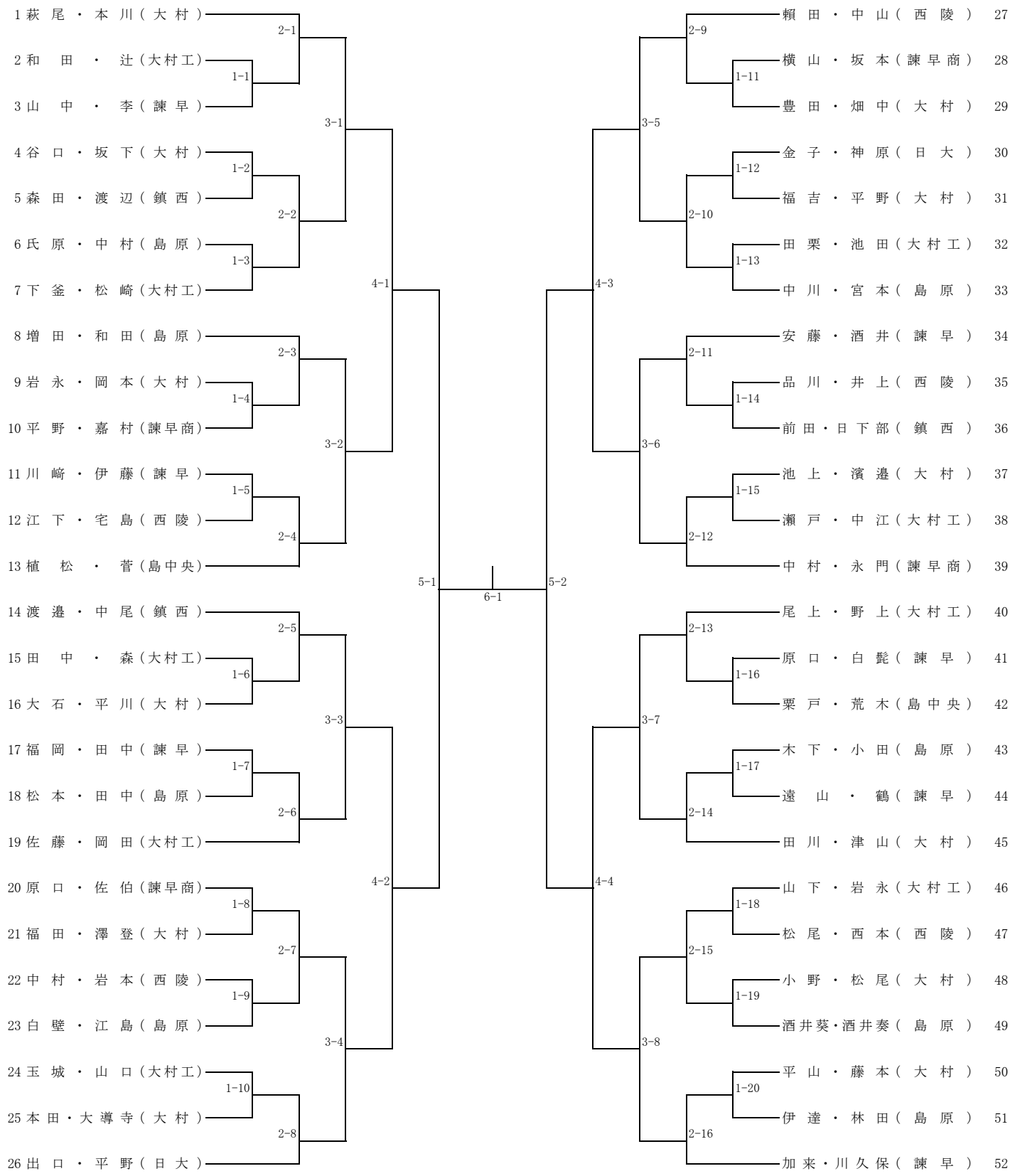
男子ダブルス