令和2年度長崎県高等学校3年生を送り出す練習試合
令和2年5月31日
長崎北陽台高等学校
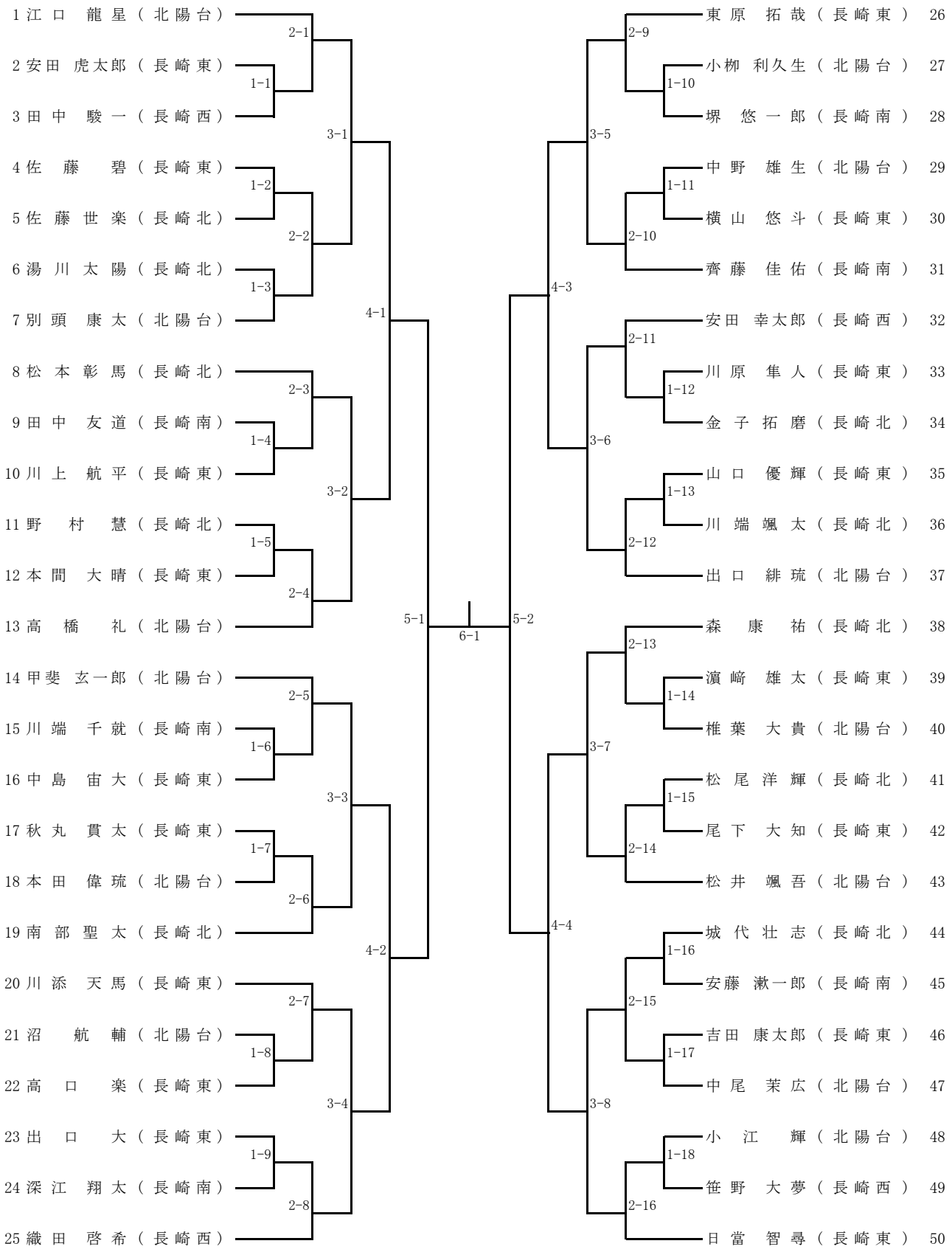
男子シングルス